Dane aktualne na dzień: 26-10-2026 20:31

Link do produktu: https://paczkanaczas.pl/zdalne-sterowanie-12v-dc-radio-2-kanalowy-no-nc-przekaznik-radiowe-stycznik-p-2711.html

ZDALNE STEROWANIE 12V DC radio 2 kanałowy NO NC przekaźnik radiowe stycznik

Cena brutto	**40,57 zł**
Cena netto	**32,98 zł**
Numer katalogowy	**ST-RD-12V**
Kod producenta	**ST-RD-12V**
Kod EAN	**5904815160759**
Kod producenta	**ST-RD-12V**
EAN (GTIN)	**5904815160759**
Model	**ST-RD-12V**
Producent	**nieznany producent**
Zawiera baterie	**nie**

Opis produktu

MODUŁ ZDALNEGO STEROWANIA RADIOWEGO 12V DC z przekaźnikiem w obudowie wraz pilotem zdalnym

Urządzenie to umożliwi zdalne sterowanie przekaźnikiem za pomocą pilota.

SPRAWDZONA JAKOŚĆ

Standardowo ustawiona jest funkcja nr. 3 (tryb interlock) czyli wciskając przycisk 'ON' lub 'OFF' zmieniasz funkcje przekaźnika który przełącza się zgodnie z jego programem. Np. wciskasz ON na pilocie a przekaźnik podaje napięcie na inne urządzenie np. włącza żarówkę. Jeżeli ponownie wciskasz ON (gdy ON), nic się nie dzieje. Gdy wciśniesz OFF, przekaźnik przestaje podawać napięcie na żarówkę i ta zostaje wyłączona. Ponowne wciśnięcie OFF (gdy OFF) niczego nie zmieni.

Dane techniczne:

- Napięcie wejściowe: 12 V DC (max)
- Czułość odbiornika: > 97 dbm
- Odległość nadawania: do 100m (otwarta przestrzeń)
- Tryb dekodowania: Dekodowanie oprogramowania MCU
- Zdalne przechowywanie: 20- Obsługiwany typ zdalny: EV1527 kod uczenia się
- Tryb pracy: Chwilowy, przełączający, opóźnienie (5s ,10s ,15s)
- Zaciski wyjściowe: NO , NC , COM
- Wymiary płytki PCB:35 x 30 x 18 mm (dł.,szer.,wys.)
- Bateria pilota: 2 x 3 V CR2016 baterie guzikowe
- Prąd na stykach stycznika max: do 6A; prąd chwilowy max: 9A

Zestaw zawiera:

- Moduł odbiornika z przekaźnikiem
- Pilot zdalnego sterowania (z baterią)
- Obudowa modułu odbiornika czarna

Tryb pracy przekaźnika:

1. **Tryb wciskania**: wciśnij przycisk na pilocie a przekaźnik zostanie włączony tak długo jak wciskasz guzik, a następnie zwolnij przycisk na pilocie, aby rozłączyć przekaźnik;
2. **Tryb samoblokujący**: wciśnij raz przycisk na pilocie a przekaźnik się włączy i zostanie w tej pozycji. Następnie wciśnij ten sam przycisk pilota ponownie, aby rozłączyć przekaźnik;
3. **Tryb interlock (ON/OFF)** wciśnij przycisk pilota ON, aby włączyć przekaźnik, a następnie naciśnij przycisk pilota OFF, aby wyłączyć przekaźnik.
4. **Tryb opóźnienia**: wciśnij przycisk na pilocie zdalnego sterowania, przekaźnik włączy się, zwolnij przycisk pilota zdalnego sterowania, od tej pory po 5S, 10S lub 15S (3 biegi), przekaźnik zostanie automatycznie wyłączony.

Programowanie:

- **1. Tryb wciskania:** Przekaźnik jest załączony tylko podczas wciskania przycisku pilota. Po zwolnieniu przycisku przekaźnik powraca do pozycji wyjściowej.

Przycisnąć i zwolnić przycisk nauki. Nacisnąć przycisk pilota. Dioda mignie sygnalizując udane zaprogramowanie.

- **2. Tryb samoblokujący:** Po wciśnięciu przycisku pilota przekaźnik się załącza. Po ponownym wciśnięciu przycisku pilota przekaźnik powraca do pozycji wyjściowej.

Dwa razy przycisnąć i zwolnić przycisk nauki. Nacisnąć przycisk pilota. Dioda mignie sygnalizując udane zaprogramowanie.

- **3. Tryb interlock (ON/OFF).** Po wciśnięciu przycisku pilota przekaźnik się załącza. Po wciśnięciu drugiego przycisku pilota przekaźnik powraca do pozycji wyjściowej.

Trzy razy przycisnąć i zwolnić przycisk nauki. Nacisnąć przycisk pilota. Dioda mignie sygnalizując udane zaprogramowanie. Nacisnąć drugi przycisk pilota. Dioda miga sygnalizując udane zaprogramowanie.

- **4a. Tryb opóźnienia: Przekaźnik wyłączy się po upływie 5 sekund.**

Cztery razy przycisnąć i zwolnić przycisk nauki. Nacisnąć przycisk pilota włączający przekaźnik. Dioda mignie.

- **4b. Tryb opóźnienia: Przekaźnik wyłączy się po upływie 10 sekund.**

Pięć razy przycisnąć i zwolnić przycisk nauki. Nacisnąć przycisk pilota. Dioda mignie sygnalizując udane zaprogramowanie.

- **4c. Tryb opóźnienia: Przekaźnik wyłączy się po upływie 15 sekund.**

Sześć razy przycisnąć i zwolnić przycisk nauki. Nacisnąć przycisk pilota. Dioda mignie sygnalizując udane zaprogramowanie.

- **5. Kasowanie pamięci odbiornika:**

Po ośmiokrotnym szybkim naciśnięciu przycisku parowania kodów na płycie modułu, nastąpi automatyczne wyczyszczenie wszystkich wyuczonych pilotów, po wyczyszczeniu nie można już używać wcześniej wyuczonych pilotów, trzeba je sparować na nowo.

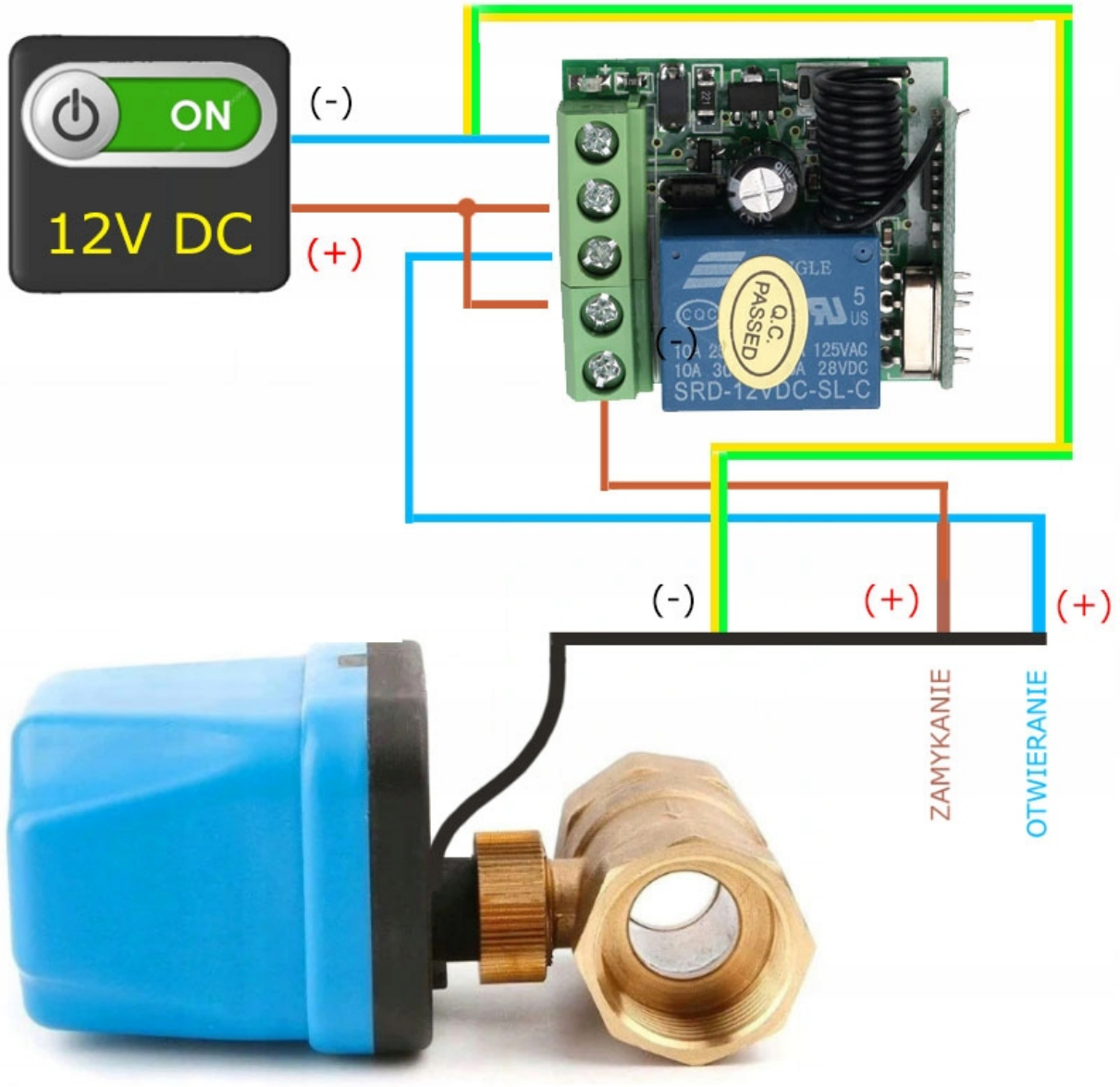

Na pilocie
A-OTWARTY
B- ZAMKNIETY

Zasieg do 100m w lini
prostej bez przeszkód
100m
50m
10m
Przeszkody

Przykład instalacji

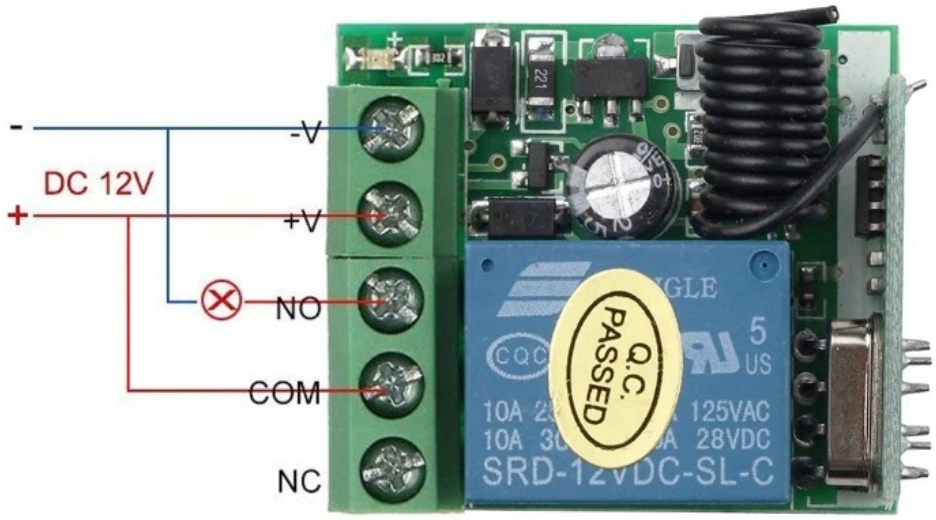

eg.1

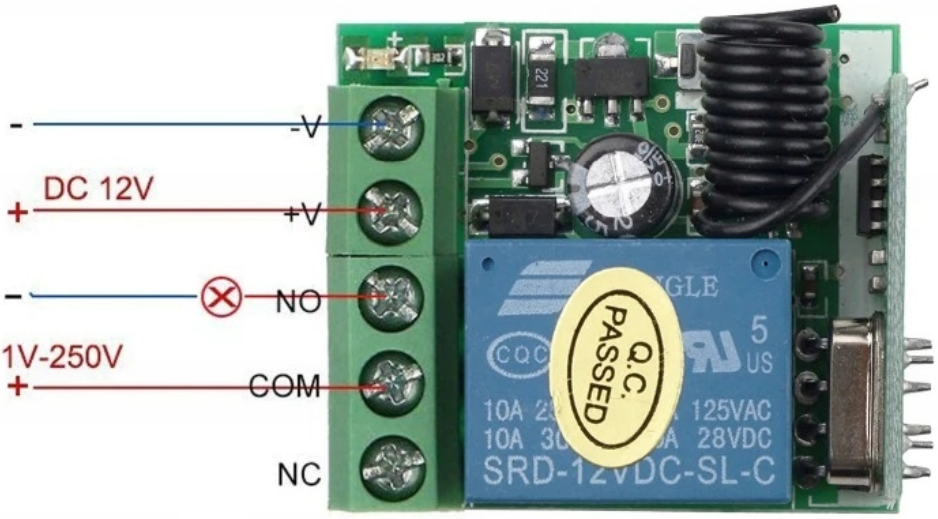

eg.2

Kodowanie:
1. Ucz: Wciśnij i przytrzymaj przycisk kodowania aż wskaźnik led się wyłączy. Opuść przycisk i wciśnij jakikolwiek przycisk na pilocie, wskaźnik mignie 2 razy i się wyłączy. Znaczy to że uczenie przebiegło pomyślnie.
2. Usuń pamięć. Wciśnij przycisk kodowanie przez 8sekund, wskaźnik led wyłączy się. To znaczy że pamięć została usunięta.

QC
PASSED
SRD-12VDC-SL-C