Dane aktualne na dzień: 26-10-2026 22:16

Link do produktu: https://paczkanaczas.pl/zawor-pneumatyczny-wciskany-52-14-rozdzielajacy-silownika-reczn-grzybkowy-p-2474.html

ZAWÓR PNEUMATYCZNY WCISKANY 5/2 1/4 rozdzielający siłownika ręczn grzybkowy

Cena brutto	**34,29 zł**
Cena netto	**27,88 zł**
Numer katalogowy	**ZWP-W52**
Kod producenta	**ZWP-W52**
Kod EAN	**5904815160728**
Kod producenta	**ZWP-W52**
Marka	**Paczkanaczas**
EAN (GTIN)	**5904815160728**

Opis produktu

Zawór pneumatyczny ręczny wciskany, bistabilny 5/2 z gwintem 1/4"

SPRAWDZONA JAKOŚĆ

Po wciśnięciu, grzybek zostaje w danej pozycji aż do jej ponownej zmiany

Opis działania:

Może służyć np. do sterowania siłownikami pneumatycznymi w funkcji lewo- prawo. Po wciśnięciu grzybka, zawór uruchomi wysuw siłownika w lewo (prawy dławik otwarty). Grzybek zostaje w obecnej pozycji aż do chwili podniesienia grzybka. Po podniesieniu grzybka, zawór uruchomi wysuw siłownika w prawo a z lewej komory siłownika schodzi powietrze lewym dławikiem zaworu.

Dane techniczne:

- **Rozmiar gwintu: 1/4"; Typ: 5/2**
- **Przyłącze: 3x 1/4" -dławiki: 2x 1/8"**
- Przepust: 16 mm2
- Korpus zaworu: Aluminium
- **Ciśnienie maksymalne [bar]: 8.0**
- Ciśnienie minimalne [bar]: 0
- Temperatura pracy [°C]: 5-60
- Przepływ powietrza 3bar w l/min: 800.0000
- Medium robocze: Sprężone powietrze wg ISO8573-1:2010 [7:4:4]
- Materiał uszczelnień: NBR
- Waga kg: 0.3500
- Wysokosc: 100mm; Szerokosc: 22mm; Dlugosc: 35mm

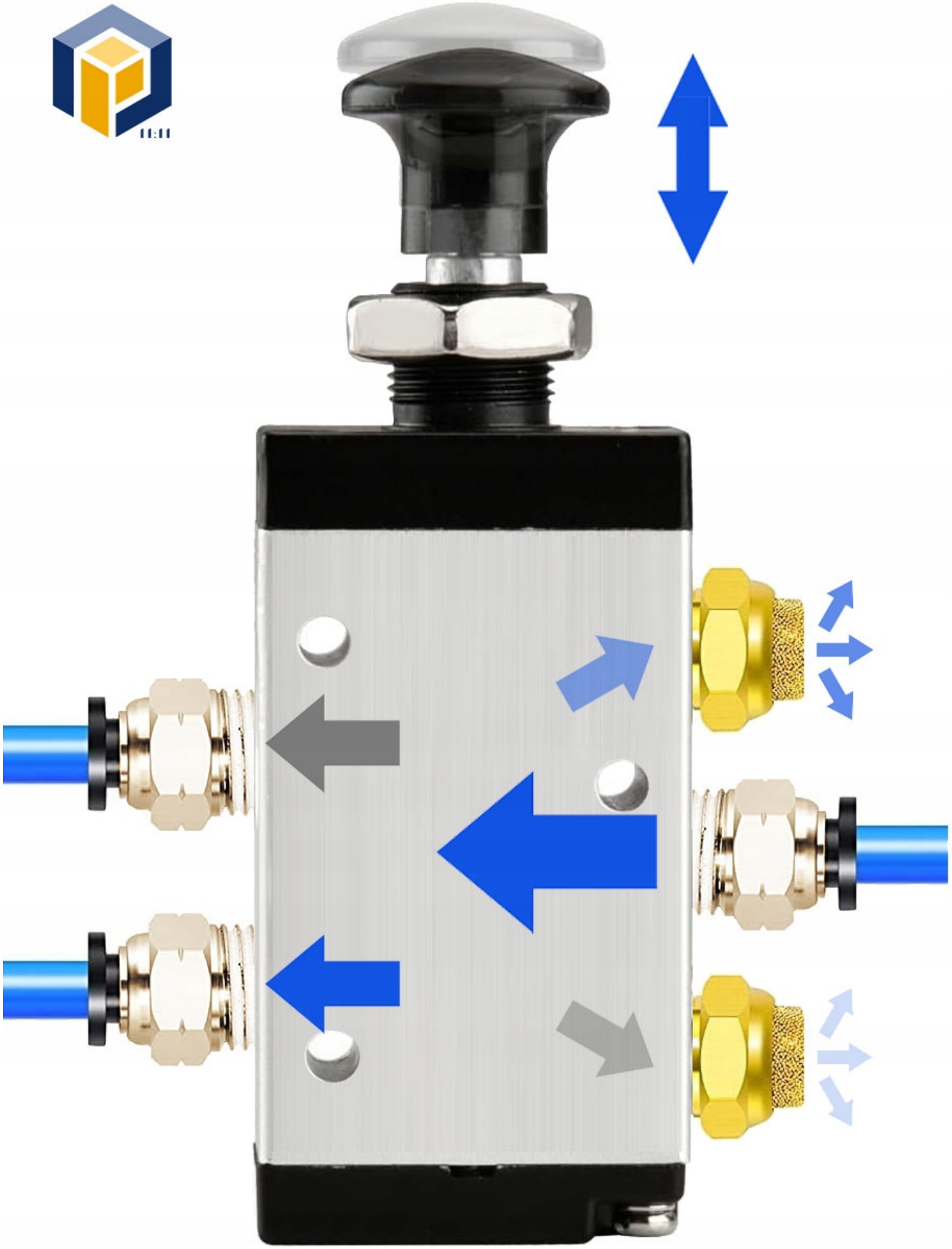

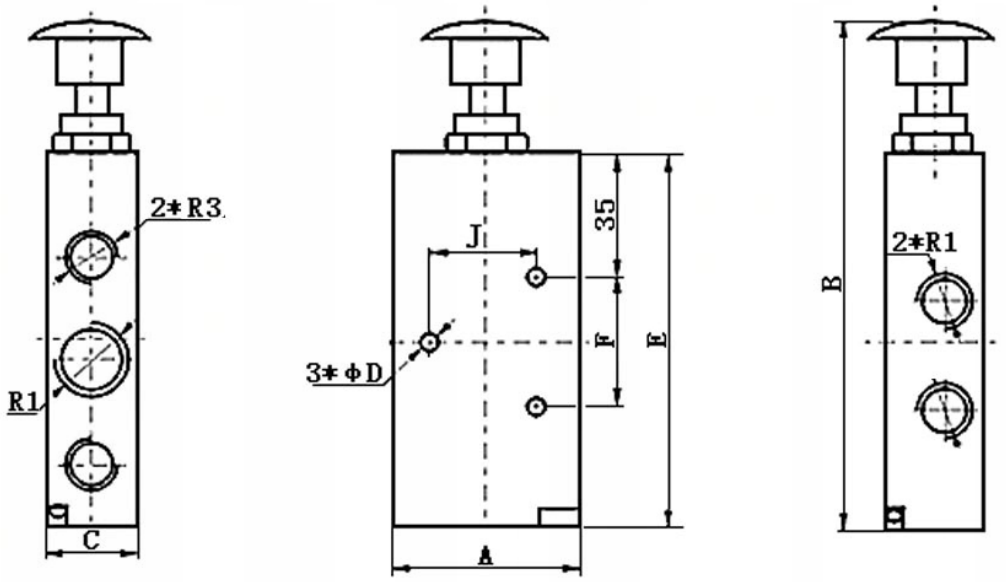

	ΦD	A	B	C	E	F	J	H	R1	R2	R3
4K210-08	4	35	100	22	63	20	21	17	R1/4	R1/4	R3/8