Dane aktualne na dzień: 26-10-2026 22:30

Link do produktu: https://paczkanaczas.pl/silownik-elektryczny-24v-dc-50mm-liniowy-micro-silnik-wodoodporny-ip54-24-v-p-2311.html

SIŁOWNIK ELEKTRYCZNY 24V DC 50mm LINIOWY micro silnik wodoodporny ip54 24 v

Cena brutto	**264,40 zł**
Cena netto	**214,96 zł**
Numer katalogowy	**SIL-24V-DC-50-IP**
Kod producenta	**SIL-24V-DC-50-IP**
Kod EAN	**5904815160094**
Kod producenta	**SIL-24V-DC-50-IP**
Marka	**Paczkanaczas**
EAN (GTIN)	**5904815160094**
Model	**SIL-24V-DC-50**

Opis produktu

Siłownik elektryczny liniowy 24V DC 50mm (IP54) Wodoodporny

□□□□□ SPRAWDZONA JAKOŚĆ

□Model o wysuwie 50mm i szybkim działaniu - prędkość wysuwu do 10mm / sekundę

Siłownik stosowany w automatyce przemysłowej, do sterowania oknami, furtkami, włazami, elementami mebli, foteli oraz wielu innych. Siłownik posiada silnik prądu stałego 24V oraz wbudowane 2 wyłączniki krańcowe

- Bez podania napięcia tłoczysko pozostaje nieruchome
- Sterowanie: po podaniu napięcia 24V DC siłownik wysuwa się aż do zadziałania wyłącznika krańcowego a po

odwróceniu zasilania chowa się aż do zadziałania wyłącznika krańcowego

Dane techniczne

- cykl pracy 10% (1 minuty pracy po czym 9 minuty przerwy)
- waga około 1 kg, długość kabla ok 80cm
- otwory montażowe: po jednym na końcach siłownika o średnicy ok 6,5mm
- **zasilanie: 24V DC** +/-5%
- maksymalny prąd chwilowy: 2.5A
- prąd jałowy bez obciążenia około 0,8A
- uciąg (siła) maksymalny na pchanie 1200N (około 100 kg)
- uciąg (siła) maksymalny na ciągnięcie 1000N (około 80 kg)
- prędkość wysuwu: 10mm/sek
- **wysuw siłownika:** 50mm
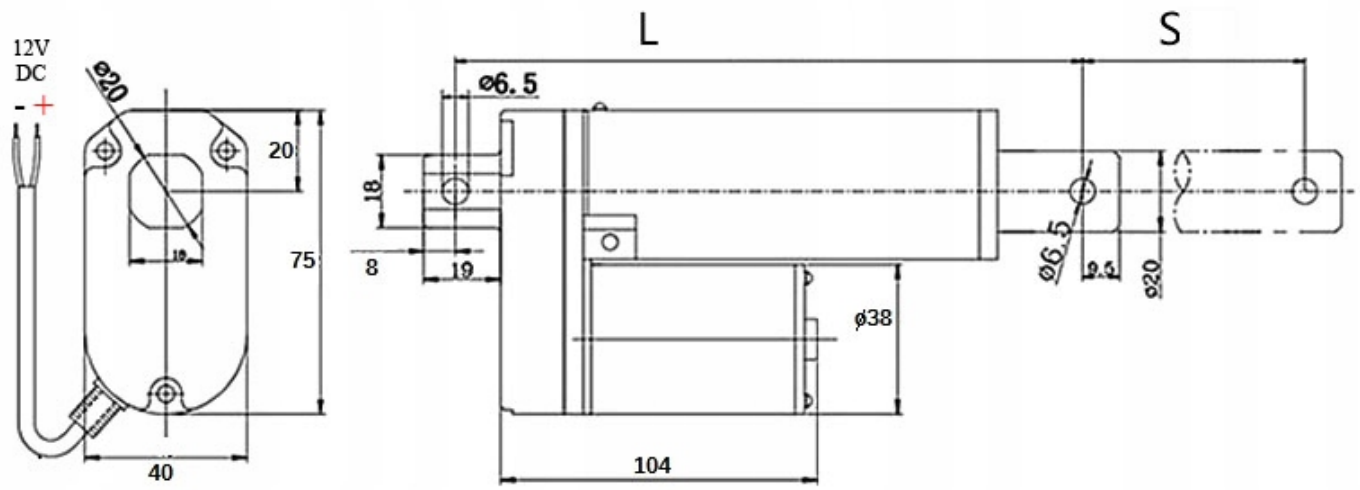
- Wymiar S to wysuw czyli w tym modelu 50mm
- Wymiar L w tym modelu ok ~ 155mm (gdy tłoczysko jest schowane)
- Długość całkowita ~L + S = 205mm