Dane aktualne na dzień: 26-10-2026 20:31

Link do produktu: https://paczkanaczas.pl/przelacznik-mat-okragly-stabilny-trzyzakresowy-pin-pozycje-led-wlacznik-12-p-2797.html

PRZEŁĄCZNIK mat okrągły stabilny trzyzakresowy pin pozycje led włącznik 12

Cena brutto	**19,59 zł**
Cena netto	**15,93 zł**
Numer katalogowy	**WL-K**
Kod producenta	**WL-K**
Kod EAN	**5904815160742**
Kod producenta	**WL-K**
EAN (GTIN)	**5904815160742**
Waga produktu z opakowaniem jednostkowym	**0.01**
Producent	**nieznany producent**
Symbol	**WL-K**
Typ przełącznika	**kołyskowy (Rocker)**
Liczba wszystkich pozycji	**3**
Liczba pozycji stabilnych	**3**

Opis produktu

Przełącznik kołyskowy stabilny 12V AC/DC

SPRAWDZONA JAKOŚĆ

3PIN z podświetleniem LED

Parametry:

- Napięcie: 12V AC/DC; 24V AC/DC; 230V AC / 120V AC
- Prąd maksymalny: 5A AC/DC (przy napięciu 12V)
- Moc szczytowa: 120W
- Stabilny w każdej pozycji
- Konektory męskie: 4,8mm
- Długość przewodu: 40mm

Nastawa przełącznika i kolor diody:

- I-ON - włączony (lampka zielona)
- 0- OFF - wyłączony (lampka szara- nie świeci)
- II-ON - włączony (lampka czerwona)

Informacje dodatkowe:

- Dioda przełącznika świeci tylko przy naipięciu 12V przy innym napięciu należy zastosować odpowiedni opornik
- Przełącznik jest stabilny- po przełączeniu zostaje w danej pozycji aż do ponownego przełączenia
- Czarny przewód przełącznika to (-) [masa] diody

1.4cm
2.7cm

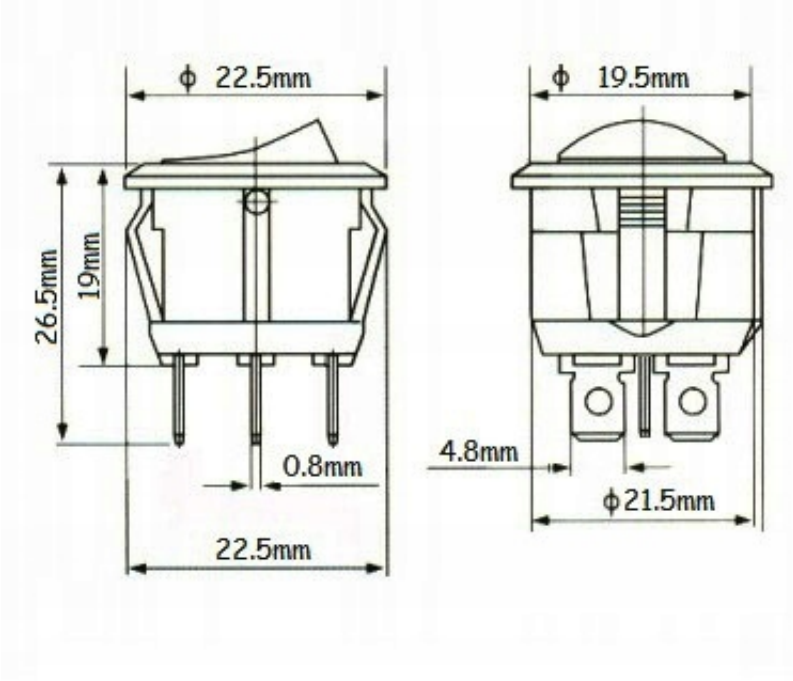

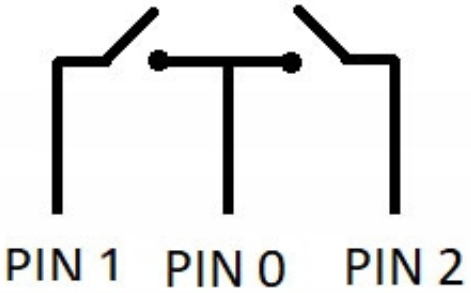

Jeżeli podamy napięcie na PIN0 - prąd popłynie na PIN1 lub PIN2 w zależności od załączenia przełącznika (lewo-prawo). W pozycji środkowej prąd nie popłynie z PIN0 na PIN1 LUB PIN2 .