Dane aktualne na dzień: 26-10-2026 22:15

Link do produktu: https://paczkanaczas.pl/elektrozawor-kulowy-z-silownikiem-2-12v-24v-silownik-zawor-dn50-przelotowy-p-2361.html

ELEKTROZAWÓR KULOWY Z SIŁOWNIKIEM 2" 12V 24V siłownik zawór DN50 przelotowy

Cena brutto	**362,63 zł**
Cena netto	**294,82 zł**
Numer katalogowy	**ELZ-KUL-230V-AC-2-R**
Kod producenta	**ELZ-KUL-230V-AC-2-R**
Kod EAN	**5904815161862**
Kod producenta	**ELZ-KUL-230V-AC-2-R**
Marka	**Paczkanaczas**
EAN (GTIN)	**5904815161862**
Rodzaj	**kulowy**
Waga produktu z opakowaniem jednostkowym	**1.3**
Średnica przyłącza	**2''**

Opis produktu

Elektrozawór kulowy 2" 12V-24V DC DN40 - z funkcją ręcznego otwierania.

□□□□□ SPRAWDZONA JAKOŚĆ

□ Mocny szybki i wytrzymały.

➡Informacje techniczne:

- **Napięcie zasilające:** DC 12-24V
- **Moc:** 8W; Max prąd: 46mA
- **Przyłącze:** znormalizowany gwint wewnętrzny 2 cal
- Materiał wykonania: mosiądz (58-3A)

- Klasa ochronności: IP54
- Czas otwarcia/zamknięcia: <10s
- Maksymalne ciśnienie pracy: 1.6Mpa/(232Psi)
- Dopuszczalna temperatura medium 0 do + 90C
- Zawór dla medium: woda, lekki olej
- Moment obrotowy: 8 [NM]
- **Przepływ KVs:** 8.7m3/h | Średnica otworu-światło kuli ~36mm
- Długość kabla: 25cm

➡Objaśnienie funkcji siłownika:

- **Przewód żółto-zielony siłownika musi być podłączony na stałe do przewodu neutralnego (**N / **-)**
- Podane napięcie na przewód fazowy-1 **(+)** niebieski siłownika powoduje otwieranie zaworu (w tym momencie nie może być podawane napięcie na przewód brązowy)
- Podane napięcie na przewód fazowy-2 **(+)** brązowy siłownika powoduje zamykanie zaworu (w tym momencie nie

może być podawane napięcie na przewód niebieski)

➡Funkcje dodatkowe siłownika:

- **Siłownik posiada wbudowane wyłączniki krańcowe** więc napięcie może być podawane cały czas - pobór prądu przez silnik tylko w czasie zmiany pozycji zaworu. Oznacza to że gdy siłownik otworzy lub zamknie zawór do końca, wyłączniki te same odłączają zasilanie silnika
- **Siłownik posiada sprzęgło oraz pokrętło do awaryjnego otwierania** i zamykania zaworu (zwolnij sprzęgło a następnie kręć pokrętłem do otwarcia lub zamknięcia)

Zestaw zawiera siłownik zakończony przewodem wraz z mosiężnym zaworem kulowym. Zawór i siłownik nie są ze sobą zintegrowane na stałe co oznacza że można je rozłączyć odkręcając śrubunek.

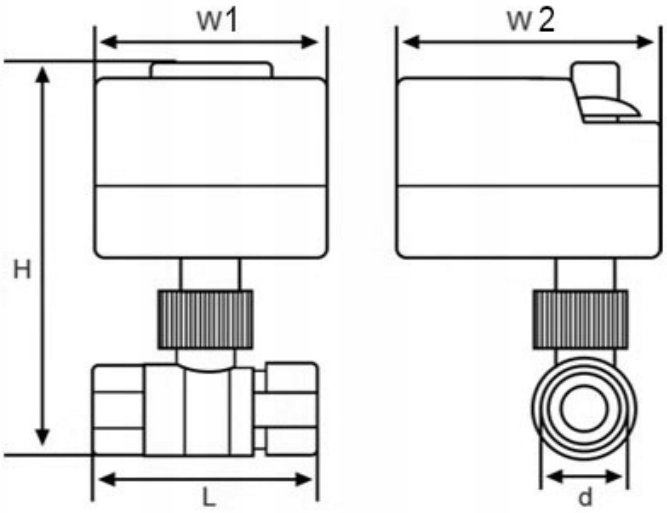

	Size	L	W1	W2	d	H
	DN15	50	68mm	90mm	19	117
	DN20	57			24	122
	DN25	71			30	128
	DN32	77			39	139
	DN40	81			45	147
	DN50	96			56	158

Przykładowe sposoby sterowania siłownikiem:

- Sterowanie przełącznikiem 3 zakresowym (ON1-OFF-ON2)
- Sterowanie przez zastosowanie stycznika dzięki czemu można uzyskać funkcje 'normalnie zamknięty' lub 'normalnie otwarty'
- Moduł lub sterownik dwukanałowy który poda napięcie na przewody siłownika
- Inne np. zastosowanie sterownika czasowego lub temperaturowego