Dane aktualne na dzień: 26-10-2026 21:36

Link do produktu: https://paczkanaczas.pl/elektrozawor-kulowy-z-silownikiem-12-12v-silownik-zawor-dn15-przelotowy-p-2331.html

ELEKTROZAWÓR KULOWY Z SIŁOWNIKIEM 1/2 " 12V siłownik zawór dn15 przelotowy

Cena brutto	**176,41 zł**
Cena netto	**143,42 zł**
Numer katalogowy	**ELZ-KUL-12V-DC12**
Kod producenta	**ELZ-KUL-12V-DC12**
Kod EAN	**5904815160940**
Kod producenta	**ELZ-KUL-12V-DC12**
Marka	**Paczkanaczas**
EAN (GTIN)	**5904815160940**
Rodzaj	**kulowy**
Średnica przyłącza	**1/2''**

Opis produktu

Elektrozawór kulowy 1/2" 12V DC DN25

Dobrej jakości siłownik z solidnym mosiężnym zaworem kulowym.

SPRAWDZONA JAKOŚĆ

➡Informacje techniczne:

- **Napięcie zasilające:** DC 12V
- **Moc:** 10W; Max prąd: 0.7A
- **Przyłącze:** znormalizowany gwint wewnętrzny 1/2 cal
- Materiał wykonania: mosiądz (58-3A)
- Klasa ochronności: IP54
- Czas otwarcia/zamknięcia: <15s

- Maksymalne ciśnienie pracy: 1.6Mpa/(232Psi)
- Dopuszczalna temperatura medium: 0 do +90°C
- Temperatura otoczenia: 0 do +50°C
- Zawór dla medium: woda, lekki olej
- Moment obrotowy: 5.5 [NM]
- **Przepływ KVs:** 3,8m3/h | Średnica otworu-światło kuli: ~9mm
- Długość kabla: 25cm

➡Objaśnienie funkcji siłownika:

- **Przewód żółto zielony siłownika musi być podłączony na stałe do przewodu neutralnego (-)**
- Podanie napięcia na przewód dodatni **(+)** niebieski siłownika powoduje otwieranie zaworu (w tym momencie nie może być podawane napięcie na przewód brązowy)

- Podanie napięcia na przewód dodatni **(+)** brązowy siłownika powoduje zamykanie zaworu (w tym momencie nie może być podawane napięcie na przewód niebieski)

➡Funkcje dodatkowe siłownika:

- **Siłownik posiada wbudowane wyłączniki krańcowe** więc napięcie może być podawane cały czas - pobór prądu przez silnik tylko w czasie zmiany pozycji zaworu. Oznacza to że gdy siłownik otworzy lub zamknie zawór do końca, wyłączniki te same odłączają zasilanie silnika.

Zestaw zawiera siłownik zakończony przewodem wraz z mosiężnym zaworem kulowym. Zawór i siłownik nie są ze sobą zintegrowane na stałe co oznacza że można je rozłączyć odkręcając śrubunek.

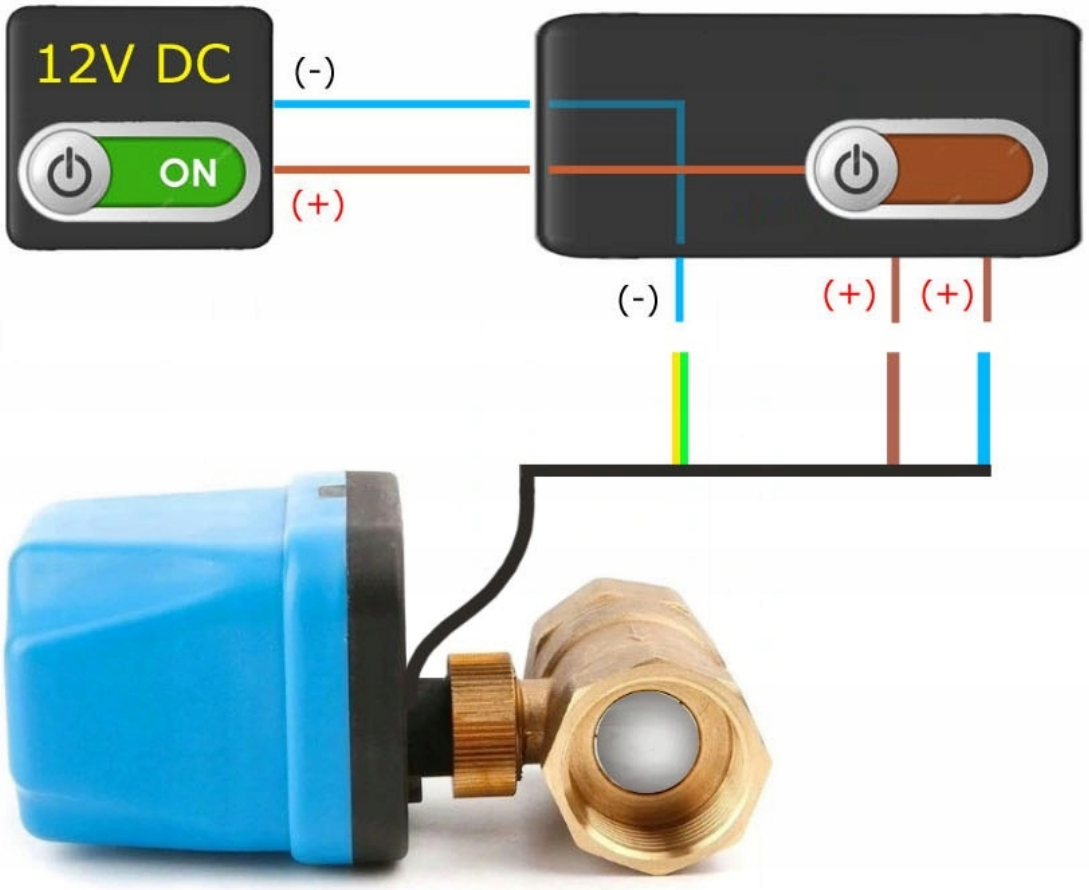
12V DC
ON
(-)
(+)
(-)
(+)
(+)

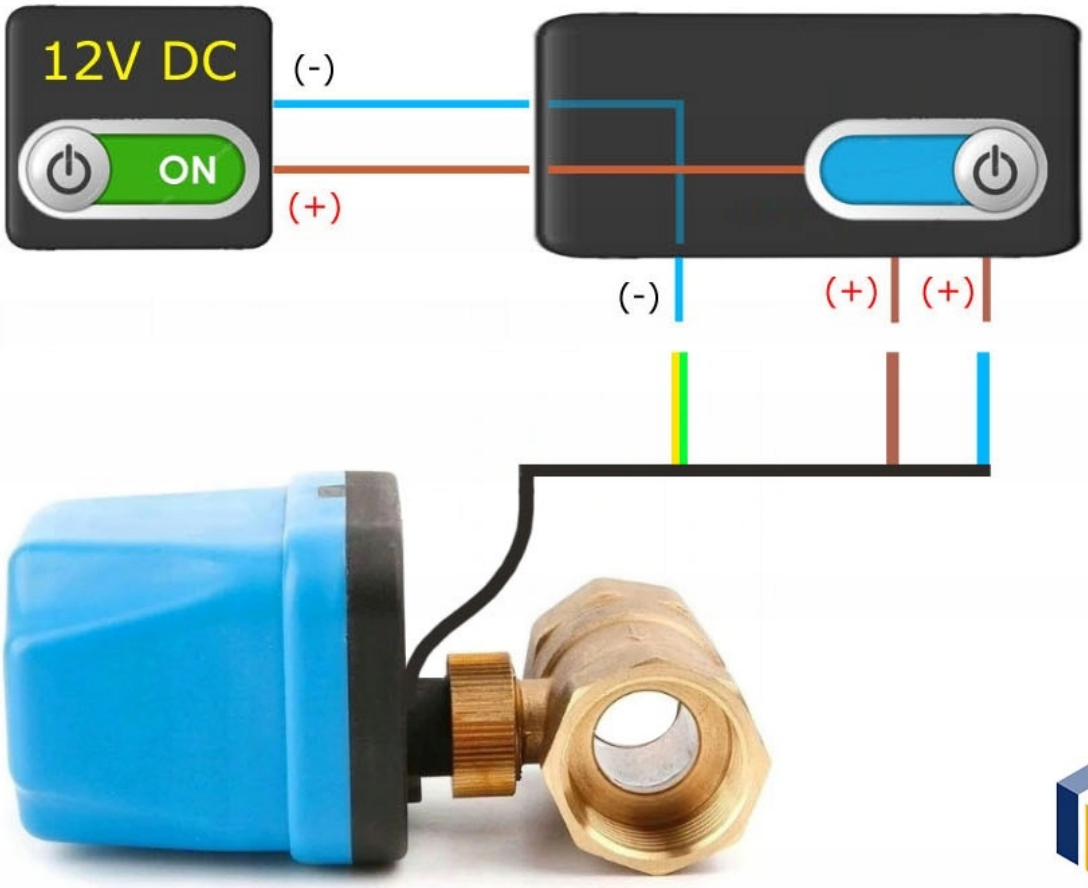
12V DC
ON
(-)
(+)
(-)
(+)
(+)

Przykładowe sposoby sterowania siłownikiem:

- Sterowanie przełącznikiem 3 zakresowym (ON1-OFF-ON2)
- Sterowanie przez zastosowanie stycznika dzięki czemu można uzyskać funkcje 'normalnie zamknięty' lub 'normalnie otwarty'
- Moduł lub sterownik dwukanałowy który poda napięcie na przewody siłownika
- Inne np. zastosowanie sterownika czasowego lub temperaturowego