Dane aktualne na dzień: 26-10-2026 22:15

Link do produktu: https://paczkanaczas.pl/elektrozawor-kulowy-trojdrogowy-34-12v-24v-zawor-wody-silownik-trojdrozny-p-2365.html

ELEKTROZAWÓR KULOWY TRÓJDROGOWY 3/4 12V -24V zawór wody siłownik trójdrożny

Cena brutto	**186,21 zł**
Cena netto	**151,39 zł**
Numer katalogowy	**ELZ-KUL-12V-DC-34-3D-M**
Kod producenta	**ELZ-KUL-12V-DC-34-3D-M**
Kod EAN	**5904815161893**
Kod producenta	**ELZ-KUL-12V-DC-34-3D-M**
Marka	**Paczkanaczas**
EAN (GTIN)	**5904815161893**
Rodzaj	**kulowy**
Średnica przyłącza	**3/4''**

Opis produktu

Elektrozawór kulowy 3/4" (trójdrogowy) 12V-24V DC DN20 - z funkcją ręcznego otwierania/zamykania

□□□□□ SPRAWDZONA JAKOŚĆ

□ Mocny szybki i wytrzymały.

➡Informacje techniczne:

- **Napięcie zasilające:** DC 12V-24V
- **Moc:** 8W; Max prąd: 0.7A
- **Przyłącze:** znormalizowany gwint wewnętrzny 3/4 cal
- Materiał wykonania: mosiądz (58-3A)

- Klasa ochronności: IP54
- Czas otwarcia/zamknięcia: <10s
- Maksymalne ciśnienie pracy: 1.6Mpa/(232Psi)
- Dopuszczalna temperatura medium 0 do + 90C
- Zawór dla medium: woda, lekki olej
- Moment obrotowy: 8 [NM]
- **Przepływ KVs:** 5,7m3/h | Średnica otworu-światło kuli 10mm

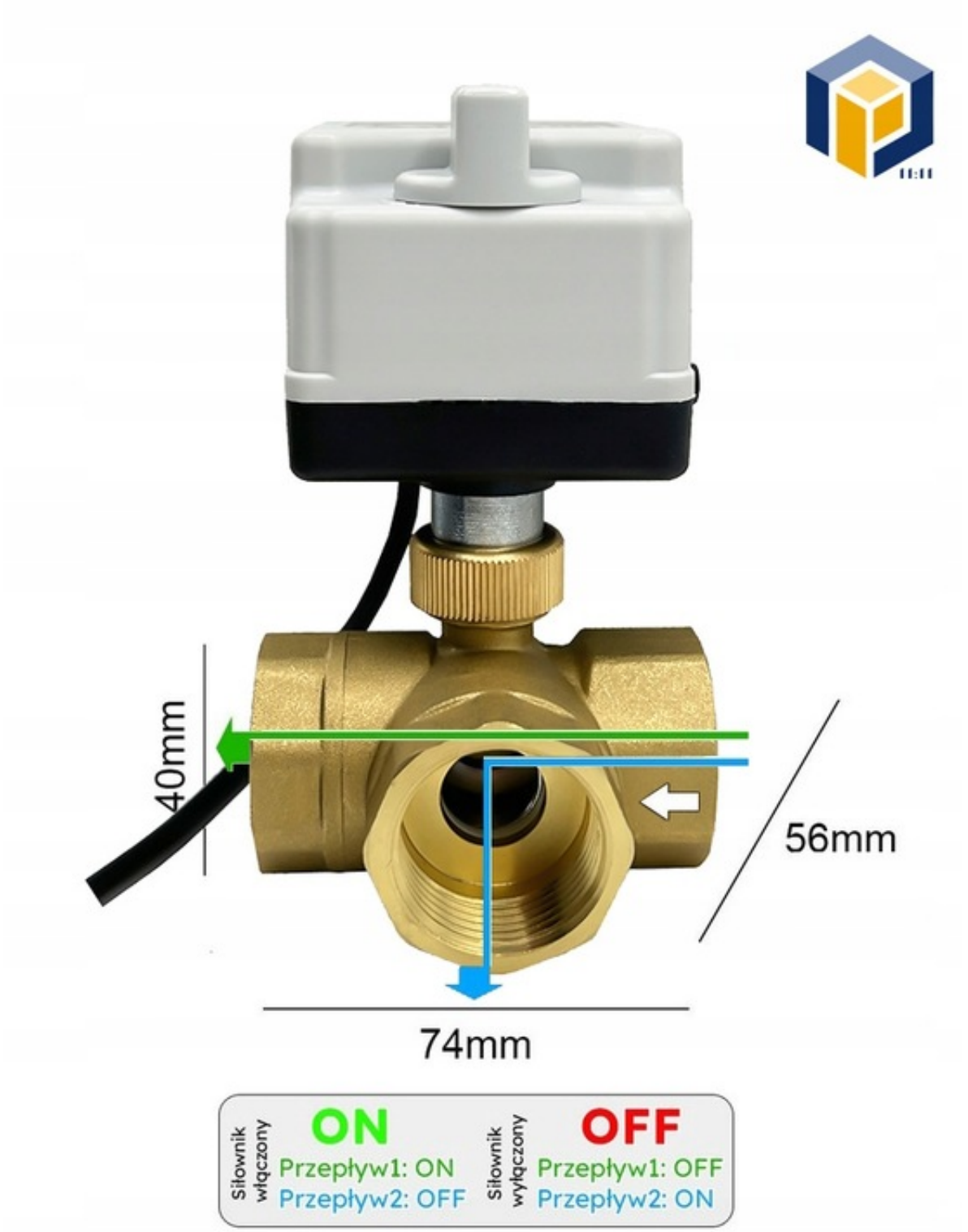

➡Objaśnienie funkcji siłownika:

- **Przewód żółto-zielony siłownika musi być podłączony na stałe do przewodu neutralnego (**N **/ -)**
- Podane napięcie na przewód fazowy-1 **(+)** niebieski siłownika powoduje otwieranie zaworu (w tym momencie nie może być podawane napięcie na przewód brązowy)
- Podane napięcie na przewód fazowy-2 **(+)** brązowy siłownika powoduje zamykanie zaworu (w tym momencie nie może być podawane napięcie na przewód niebieski)

➡Funkcje dodatkowe siłownika:

- **Siłownik posiada wbudowane wyłączniki krańcowe** więc napięcie może być podawane cały czas - pobór prądu przez silnik tylko w czasie zmiany pozycji zaworu. Oznacza to że gdy siłownik otworzy lub zamknie zawór do końca, wyłączniki te same odłączają zasilanie silnika
- **Siłownik posiada sprzęgło oraz pokrętło do awaryjnego otwierania** i zamykania zaworu (zwolnij sprzęgło a następnie kręć pokrętłem do otwarcia lub zamknięcia)

Zestaw zawiera siłownik zakończony przewodem wraz z mosiężnym zaworem kulowym. Zawór i siłownik nie są ze sobą zintegrowane na stałe co oznacza że można je rozłączyć odkręcając śrubunek.

Przykładowe sposoby sterowania siłownikiem:

- Sterowanie przełącznikiem 3 zakresowym (ON1-OFF-ON2)
- Sterowanie przez zastosowanie stycznika dzięki czemu można uzyskać funkcje 'normalnie zamknięty' lub 'normalnie otwarty'
- Moduł lub sterownik dwukanałowy który poda napięcie na przewody siłownika
- Inne np. zastosowanie sterownika czasowego lub temperaturowego

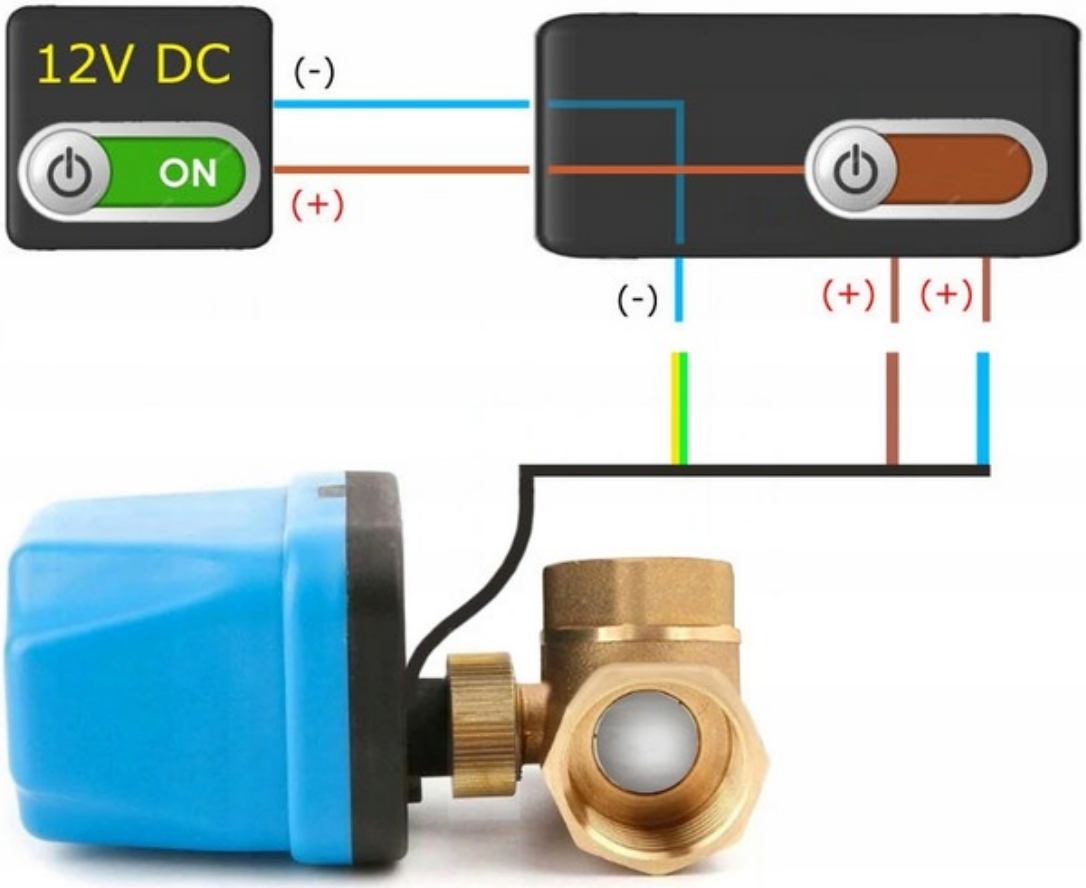
12V DC
ON
(-)
(+)
(-)
(+)
(+)

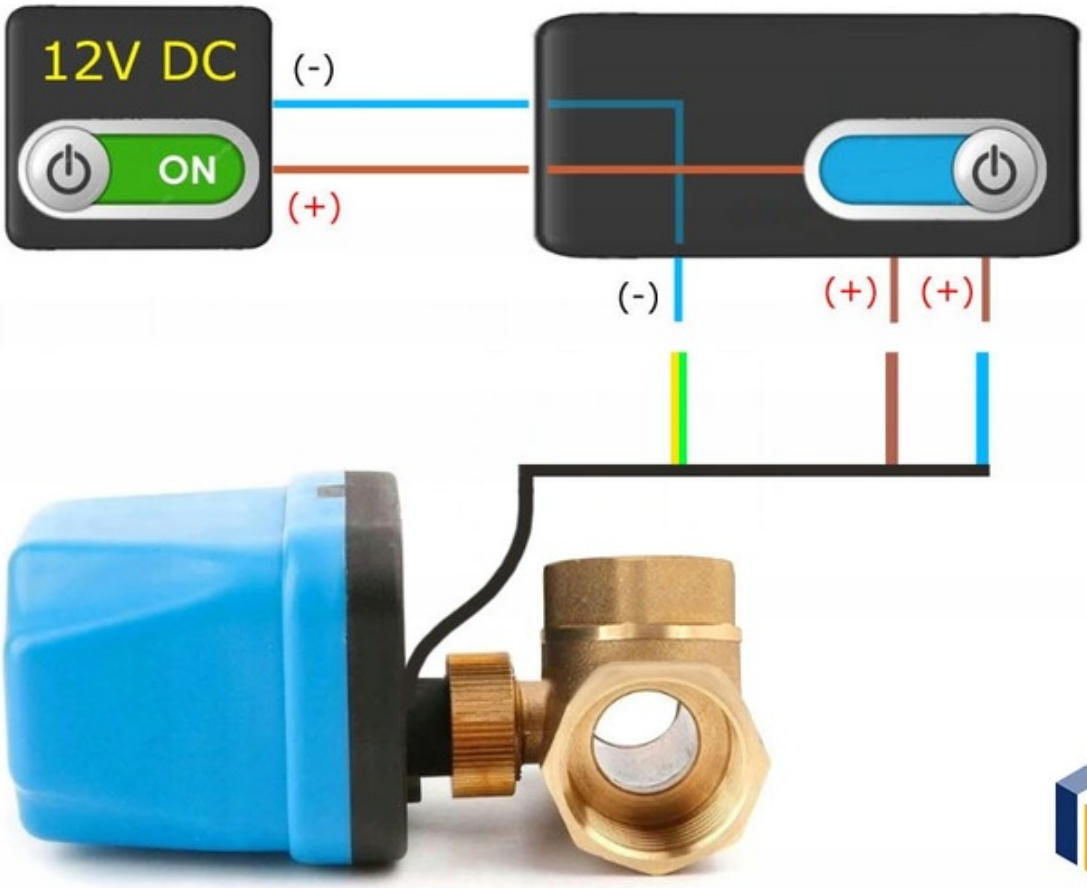
12V DC
ON
(-)
(+)
(-)
(+)
(+)