Dane aktualne na dzień: 26-10-2026 22:15

Link do produktu: https://paczkanaczas.pl/elektrozawor-kulowy-trojdrogowy-34-12-v-zawor-wodny-z-silownikiem-dn-cal-p-2341.html

ELEKTROZAWÓR KULOWY TRÓJDROGOWY 3/4" 12 V zawór wodny z siłownikiem dn cal

Cena brutto	**176,41 zł**
Cena netto	**143,42 zł**
Numer katalogowy	**ELZ-KUL-12V-DC-34-3D**
Kod producenta	**ELZ-KUL-12V-DC-34-3D**
Kod EAN	**5904815161923**
Kod producenta	**ELZ-KUL-12V-DC-34-3D**
Marka	**Paczkanaczas**
EAN (GTIN)	**5904815161923**
Rodzaj	**kulowy**
Średnica przyłącza	**3/4''**

Opis produktu

Elektrozawór kulowy trójdrogowy 3/4" 12V DC DN20

Dobrej jakości siłownik z solidnym mosiężnym zaworem kulowym.

SPRAWDZONA JAKOŚĆ

➡Informacje techniczne:

- **Napięcie zasilające:** DC 12V
- **Moc:** 10W; Max prąd: 0.7A
- **3x Przyłącze:** znormalizowany gwint wewnętrzny 3/4 cal
- Kierunek przepływu oznaczony strzałką
- Materiał wykonania: mosiądz (58-3A)
- Klasa ochronności: IP54
- Czas otwarcia/zamknięcia: <15s
- Maksymalne ciśnienie pracy: 1.6Mpa/(232Psi)
- Dopuszczalna temperatura medium 2 do + 90C
- Zawór dla medium: woda, lekki olej
- Moment obrotowy: 5.5 [NM]
- **Przepływ KVs:** 3,8m3/h | Średnica otworu-światło kuli 10mm
- Długość kabla: 25cm

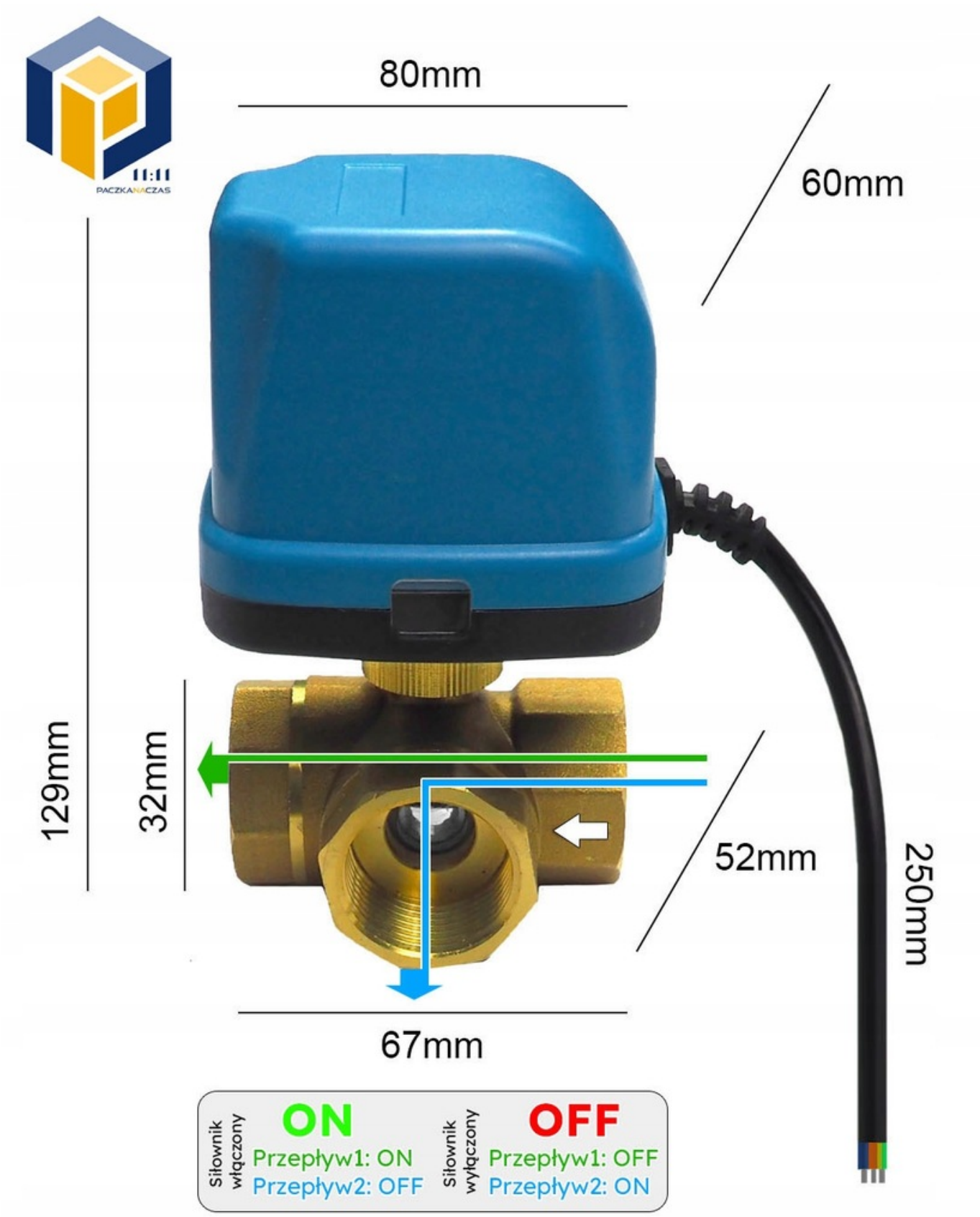

➡Objaśnienie funkcji siłownika:

- **Przewód żółto zielony siłownika musi być podłączony na stałe do przewodu neutralnego (-)**

- Podanie napięcia na przewód dodatni **(+)** niebieski siłownika powoduje otwieranie zaworu (w tym momencie nie może być podawane napięcie na przewód brązowy)
- Podanie napięcia na przewód dodatni **(+)** brązowy siłownika powoduje zamykanie zaworu (w tym momencie nie może być podawane napięcie na przewód niebieski)

➡Funkcje dodatkowe siłownika:

- **Siłownik posiada wbudowane wyłączniki krańcowe** więc napięcie może być podawane cały czas - pobór prądu przez silnik tylko w czasie zmiany pozycji zaworu. Oznacza to że gdy siłownik otworzy lub zamknie zawór do końca, wyłączniki te same odłączają zasilanie silnika.

Zestaw zawiera siłownik zakończony przewodem wraz z mosiężnym zaworem kulowym. Zawór i siłownik nie są ze sobą zintegrowane na stałe co oznacza że można je rozłączyć odkręcając śrubunek.

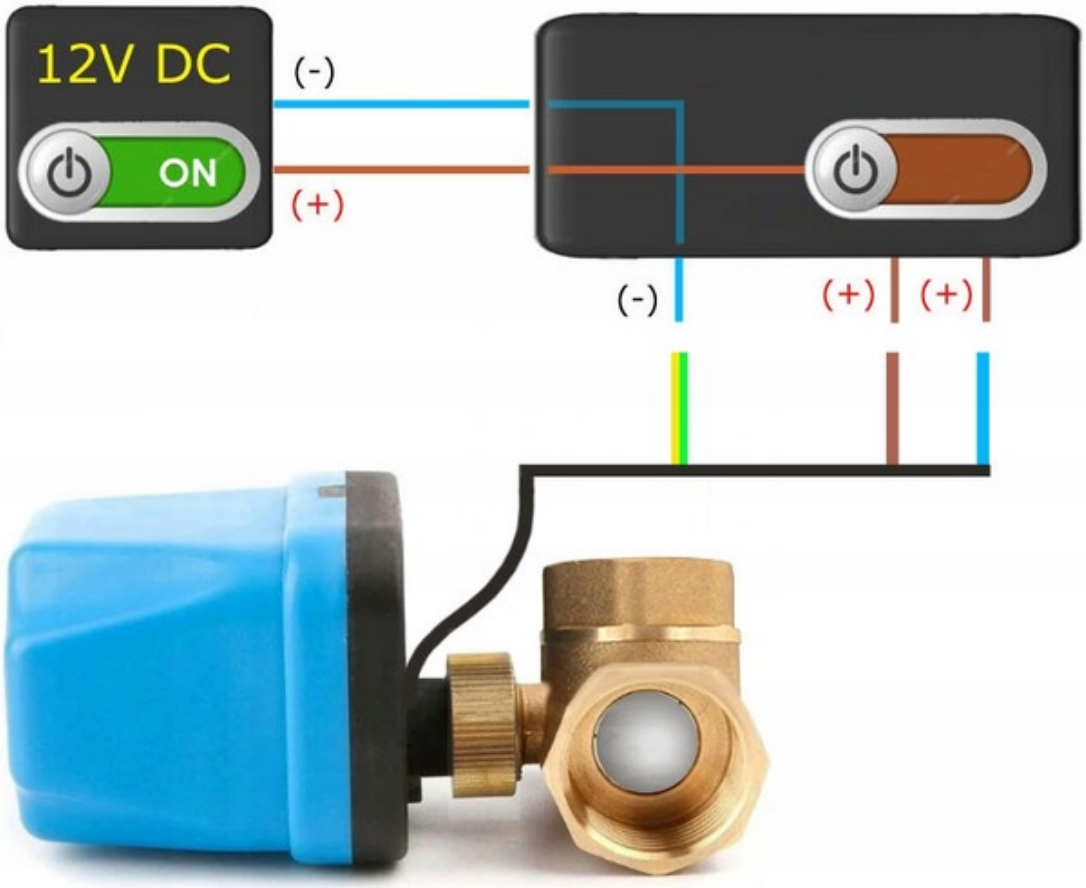
12V DC
ON
(-)
(+)
(-)
(+)
(+)

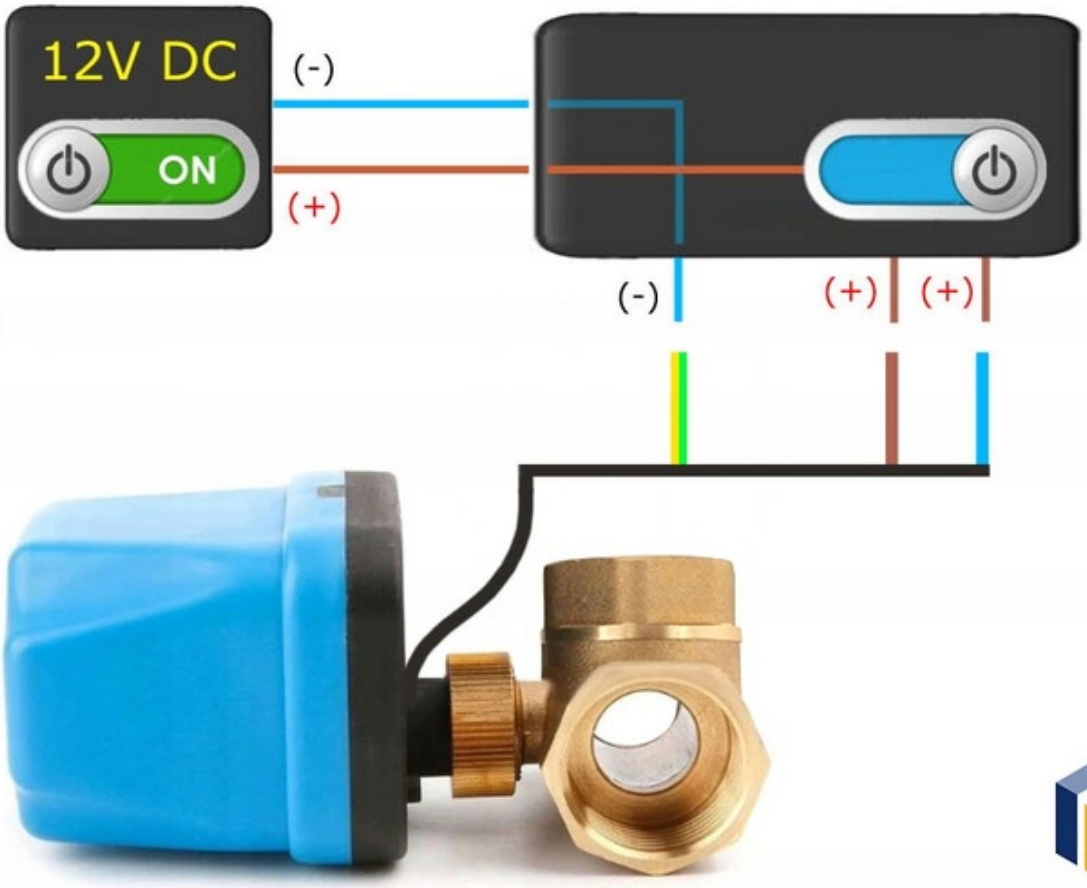
12V DC
ON
(-)
(+)
(-)
(+)
(+)

Przykładowe sposoby sterowania siłownikiem:

- Sterowanie przełącznikiem 3 zakresowym (ON1-OFF-ON2)
- Sterowanie przez zastosowanie stycznika dzięki czemu można uzyskać funkcje 'normalnie zamknięty' lub 'normalnie otwarty'
- Moduł lub sterownik dwukanałowy który poda napięcie na przewody siłownika
- Inne np. zastosowanie sterownika czasowego lub temperaturowego