Dane aktualne na dzień: 26-10-2026 20:31

Link do produktu: https://paczkanaczas.pl/elektrozawor-kulowy-114-z-silownikiem-12-v-dc-silownik-12v-dn32-wody-cal-p-2840.html

# ELEKTROZAWÓR KULOWY 1.1/4" Z SIŁOWNIKIEM 12 V DC siłownik 12v dn32 wody cal

| | |
|---|---|
| Cena brutto | **259,99 zł** |
| Cena netto | **211,37 zł** |
| Numer katalogowy | **ELZ-KUL-12V-DC-1.14** |
| Kod producenta | **ELZ-KUL-12V-DC-1.14** |
| Kod EAN | **5904815163538** |
| Kod producenta | **ELZ-KUL-12V-DC-1.14** |
| Marka | **Paczkanaczas** |
| EAN (GTIN) | **5904815163538** |
| Rodzaj | **kulowy** |
| Waga produktu z opakowaniem jednostkowym | **0.9** |
| Średnica przyłącza | **1 1/4''** |
| Kod taryfy celnej | **84818051** |

## Opis produktu

# Elektrozawór kulowy 1.1/4" 12V DC DN32

Dobrej jakości siłownik z solidnym mosiężnym zaworem kulowym.

□□□□□**SPRAWDZONA JAKOŚĆ**

## ➡Informacje techniczne:

- **Napięcie zasilające:** DC 12V
- **Moc:** 10W; Max prąd: 0.7A
- **Przyłącze:** znormalizowany gwint wewnętrzny 1.1/4 cal
- Materiał wykonania: mosiądz (58-3A)
- Klasa ochronności: IP54
- Czas otwarcia/zamknięcia: <15s
- Maksymalne ciśnienie pracy: 1.6Mpa/(232Psi)
- Dopuszczalna temperatura medium 2 do + 90C
- Zawór dla medium: woda, lekki olej
- Moment obrotowy: 5.5 [NM]
- **Przepływ KVs:** 8,8m3/h | Średnica otworu-światło kuli 25mm
- Długość kabla: 25cm

➡Objaśnienie funkcji siłownika:

- **Przewód żółto zielony siłownika musi być podłączony na stałe do przewodu neutralnego ( - )**
- Podanie napięcia na przewód dodatni **( + )** niebieski siłownika powoduje otwieranie zaworu (w tym momencie nie może być podawane napięcie na przewód brązowy)

- Podanie napięcia na przewód dodatni **( + )** brązowy siłownika powoduje zamykanie zaworu (w tym momencie nie może być podawane napięcie na przewód niebieski)

## ➡Funkcje dodatkowe siłownika:

- **Siłownik posiada wbudowane wyłączniki krańcowe** więc napięcie może być podawane cały czas - pobór prądu przez silnik tylko w czasie zmiany pozycji zaworu. Oznacza to że gdy siłownik otworzy lub zamknie zawór do końca, wyłączniki te same odłączają zasilanie silnika.

**Zestaw zawiera siłownik zakończony przewodem wraz z mosiężnym zaworem kulowym. Zawór i siłownik nie są ze sobą zintegrowane na stałe co oznacza że można je rozłączyć odkręcając śrubunek.**

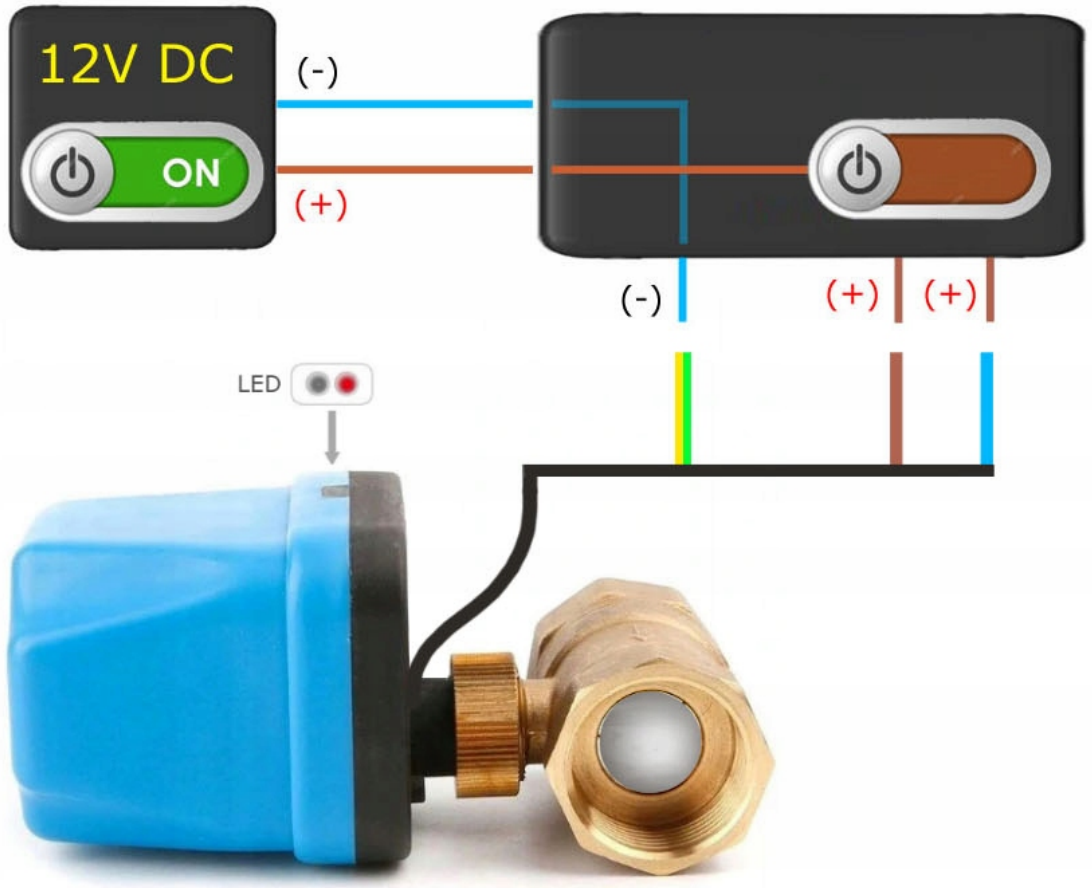
12V DC
ON
(-)
(+)
(-)
(+)
(+)
LED

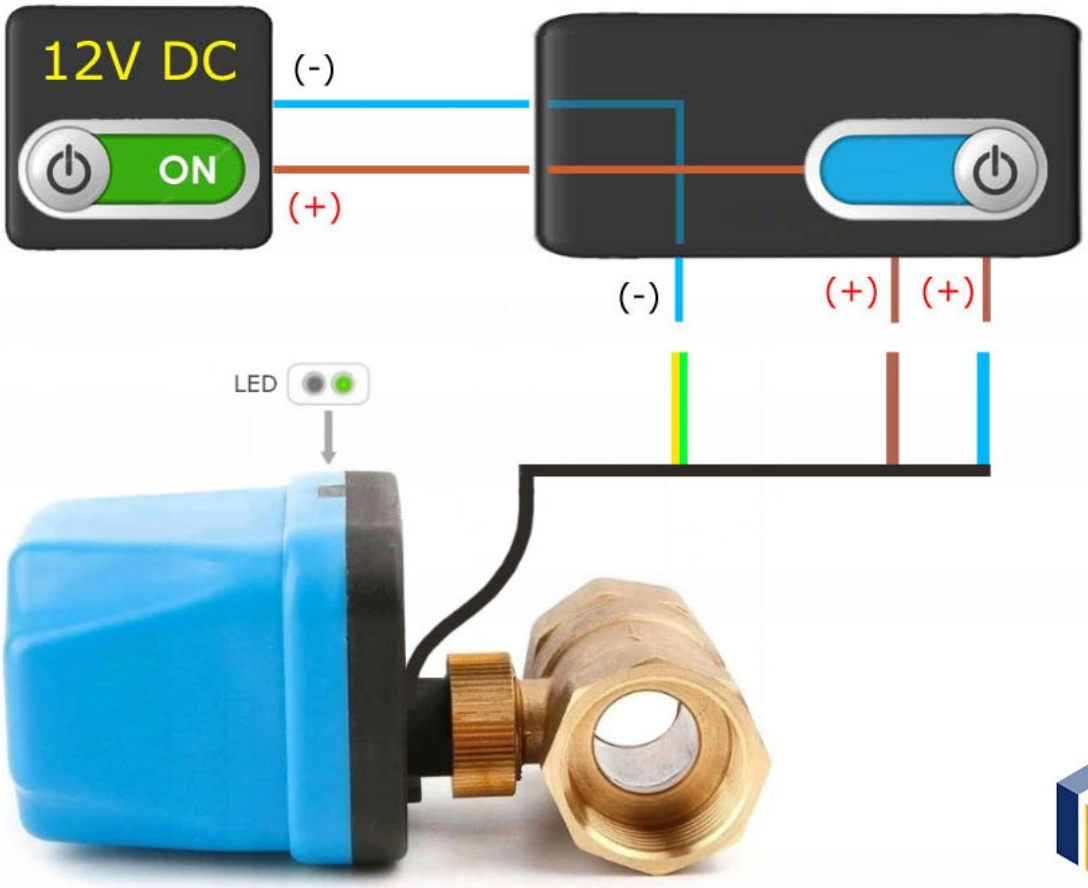
12V DC
ON
(-)
(+)
(-)
(+)
(+)
LED

**Przykładowe sposoby sterowania siłownikiem:**

- Sterowanie przełącznikiem 3 zakresowym (ON1-OFF-ON2)
- Sterowanie przez zastosowanie stycznika dzięki czemu można uzyskać funkcje 'normalnie zamknięty' lub 'normalnie otwarty'
- Moduł lub sterownik dwukanałowy który poda napięcie na przewody siłownika
- Inne np. zastosowanie sterownika czasowego lub temperaturowego