Dane aktualne na dzień: 26-10-2026 22:16

Link do produktu: https://paczkanaczas.pl/elektrozawor-kulowy-1-z-silownikiem-230v-silownik-230v-cal-dn25-wody-woda-p-2350.html

ELEKTROZAWÓR KULOWY 1" z siłownikiem 230V siłownik 230v cal dn25 wody woda

Cena brutto	**196,01 zł**
Cena netto	**159,36 zł**
Numer katalogowy	**ELZ-KUL-230V-AC**
Kod producenta	**ELZ-KUL-230V-AC**
Kod EAN	**5904815160117**
Kod producenta	**ELZ-KUL-230V-AC**
Marka	**Paczkanaczas**
EAN (GTIN)	**5904815160117**
Rodzaj	**kulowy**
Waga produktu z opakowaniem jednostkowym	**0.5**
Średnica przyłącza	**1''**

Opis produktu

Elektrozawór kulowy 1" 230V AC DN25 (LED)

Dobrej jakości siłownik z solidnym mosiężnym zaworem kulowym.

SPRAWDZONA JAKOŚĆ

➡Informacje techniczne:

- **Napięcie zasilające:** AC 230V
- **Moc:** 10W; Max prąd: 45mA
- **Przyłącze:** znormalizowany gwint wewnętrzny 1 cal
- Materiał wykonania: mosiądz (58-3A)
- Klasa ochronności: IP54
- Czas otwarcia/zamknięcia: <15s

- Maksymalne ciśnienie pracy: 1.6Mpa/(232Psi)
- Dopuszczalna temperatura medium: 0 do +90°C
- Temperatura otoczenia: 0 do +50°C
- Zawór dla medium: woda, lekki olej
- Silnik synchroniczny, moment obrotowy: 5.0 [NM]
- **Przepływ KVs:** 5,7m3/h | Średnica otworu-światło kuli ~20mm
- Długość kabla: 25cm

➡Objaśnienie funkcji siłownika:

- **Przewód żółto zielony siłownika musi być podłączony na stałe do przewodu neutralnego (N)**
- Podane napięcie na przewód fazowy-1 (L) niebieski siłownika powoduje otwieranie zaworu (w tym momencie nie może być podawane napięcie na przewód brązowy)

- Podane napięcie na przewód fazowy-2 (L) brązowy siłownika powoduje zamykanie zaworu (w tym momencie nie może być podawane napięcie na przewód niebieski)

➡Funkcje dodatkowe siłownika:

- **Siłownik posiada wbudowane wyłączniki krańcowe** więc napięcie może być podawane cały czas - pobór prądu przez silnik tylko w czasie zmiany pozycji zaworu. Oznacza to że gdy siłownik otworzy lub zamknie zawór do końca, wyłączniki te same odłączają zasilanie silnika
- Siłownik posiada diodę LED informującą o procesie pracy siłownika (otwarty: zielony, zamknięty: czerwony, otwieranie/zamykanie: zielony + czerwony)

Zestaw zawiera siłownik zakończony przewodem wraz z mosiężnym zaworem kulowym. Zawór i siłownik nie są ze sobą zintegrowane na stałe co oznacza że można je rozłączyć odkręcając śrubunek.

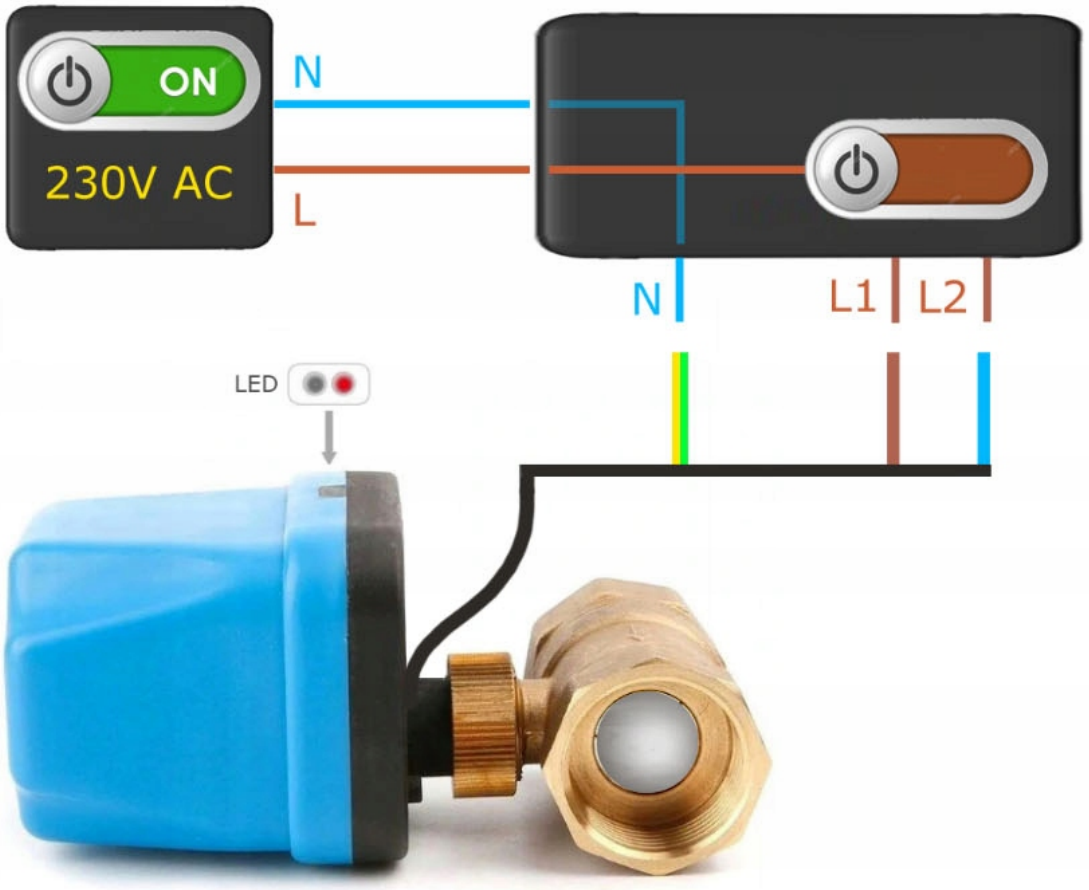
ON
230V AC
N
L
N
L1
L2
LED

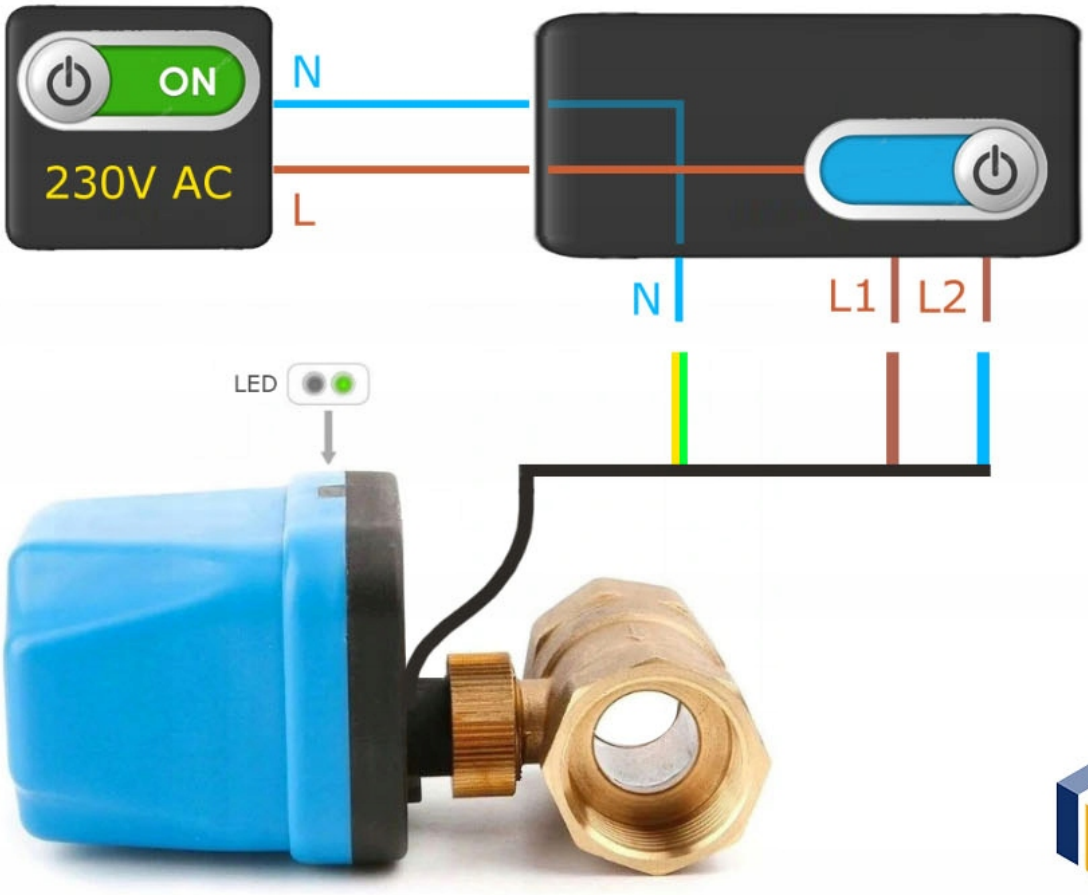
ON
230V AC
N
L
N
L1
L2
LED

Przykładowe sposoby sterowania siłownikiem:

- Sterowanie przełącznikiem 3 zakresowym (ON1-OFF-ON2)
- Sterowanie przez zastosowanie stycznika dzięki czemu można uzyskać funkcje 'normalnie zamknięty' lub 'normalnie otwarty'
- Moduł lub sterownik dwukanałowy który poda napięcie na przewody siłownika
- Inne np. zastosowanie sterownika czasowego lub temperaturowego