Dane aktualne na dzień: 26-10-2026 22:40

Link do produktu: https://paczkanaczas.pl/elektrozawor-kulowy-1-z-silownikiem-230v-ac-silownik-dn25-zawor-wody-woda-p-2810.html

ELEKTROZAWÓR KULOWY 1 " Z SIŁOWNIKIEM 230V AC siłownik dn25 zawór wody woda

Cena brutto	**217,79 zł**
Cena netto	**177,07 zł**
Numer katalogowy	**ELZ-KUL-230V-AC-1-R**
Kod producenta	**ELZ-KUL-230V-AC-1-R**
Kod EAN	**5904815161848**
Kod producenta	**ELZ-KUL-230V-AC-1-R**
Marka	**Paczkanaczas**
EAN (GTIN)	**5904815161848**
Rodzaj	**kulowy**
Waga produktu z opakowaniem jednostkowym	**0.5**
Średnica przyłącza	**1''**

Opis produktu

Elektrozawór kulowy 1" 230V AC DN25 - z funkcją ręcznego otwierania/zamykania

Mocny szybki i wytrzymały.

SPRAWDZONA JAKOŚĆ

➡Informacje techniczne:

- **Napięcie zasilające:** AC 230V
- **Moc:** 6W; Max prąd: 42mA
- **Przyłącze:** znormalizowany gwint **wewnętrzny 1 cal**
- Materiał wykonania: mosiądz (58-3A)

- Klasa ochronności: IP54
- Czas otwarcia/zamknięcia: <10s
- Maksymalne ciśnienie pracy: 1.6Mpa/(232Psi)
- Dopuszczalna temperatura medium: 0 do +90°C
- Temperatura otoczenia: 0 do +50°C
- Zawór dla medium: woda, lekki olej
- Silnik synchroniczny, moment obrotowy: 8 [NM]
- **Przepływ KVs:** 5,7m3/h | Średnica otworu-światło kuli ~20mm
- Długość kabla: 25cm

➡Objaśnienie funkcji siłownika:

- **Przewód żółto-zielony siłownika musi być podłączony na stałe do przewodu neutralnego (N)**
- Podane napięcie na przewód fazowy-1 (L) niebieski siłownika powoduje otwieranie zaworu (w tym momencie nie może być podawane napięcie na przewód brązowy)

- Podane napięcie na przewód fazowy-2 (L) brązowy siłownika powoduje zamykanie zaworu (w tym momencie nie może być podawane napięcie na przewód niebieski)

➡Funkcje dodatkowe siłownika:

- **Siłownik posiada wbudowane wyłączniki krańcowe** więc napięcie może być podawane cały czas - pobór prądu przez silnik tylko w czasie zmiany pozycji zaworu. Oznacza to że gdy siłownik otworzy lub zamknie zawór do końca, wyłączniki te same odłączają zasilanie silnika
- **Siłownik posiada sprzęgło oraz pokrętło do awaryjnego otwierania** i zamykania zaworu (zwolnij sprzęgło a następnie kręć pokrętłem do otwarcia lub zamknięcia)

Zestaw zawiera siłownik zakończony przewodem wraz z mosiężnym zaworem kulowym. Zawór i siłownik nie są ze sobą zintegrowane na stałe co oznacza że można je rozłączyć odkręcając śrubunek.

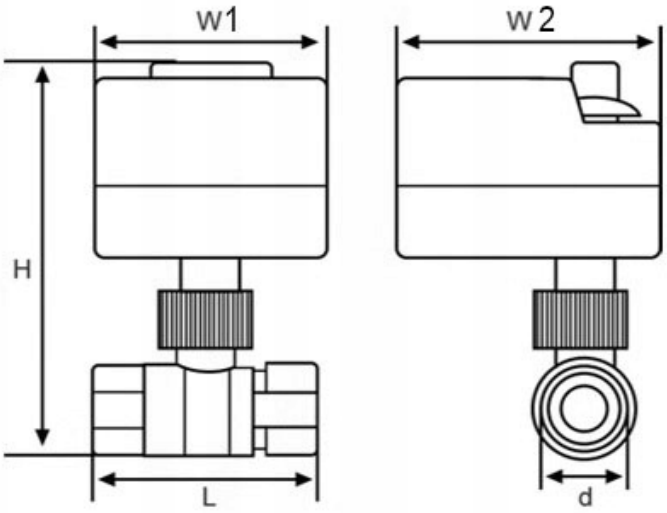

	Size	L	W1	W2	d	H
	DN15	50	68mm	90mm	19	117
	DN20	57			24	122
	DN25	71			30	128
	DN32	77			39	139
	DN40	81			45	147
	DN50	96			56	158

Przykładowe sposoby sterowania siłownikiem:

- Sterowanie przełącznikiem 3 zakresowym (ON1-OFF-ON2)
- Sterowanie przez zastosowanie stycznika dzięki czemu można uzyskać funkcje 'normalnie zamknięty' lub 'normalnie otwarty'
- Moduł lub sterownik dwukanałowy który poda napięcie na przewody siłownika
- Inne np. zastosowanie sterownika czasowego lub temperaturowego