Dane aktualne na dzień: 26-10-2026 22:16

Link do produktu: https://paczkanaczas.pl/elektrozawor-34-12-v-cewka-powietrza-gaz-ciecz-zawor-woda-cieczy-wody-dn20-p-2309.html

ELEKTROZAWÓR 3/4 12 V cewką powietrza gaz ciecz zawór woda cieczy wody dn20

Cena brutto	**117,60 zł**
Cena netto	**95,61 zł**
Numer katalogowy	**ELZ-BR-12V-DC-34**
Kod producenta	**ELZ-BR-12V-DC-34**
Kod EAN	**5904815160674**
Kod producenta	**ELZ-BR-12V-DC-34**
Marka	**Paczkanaczas**
EAN (GTIN)	**5904815160674**
Rodzaj	**inny**
Średnica przyłącza	**3/4''**

Opis produktu

Elektrozawór 3/4" z cewką 12V DC DN20 [zamknięty] NC

Mosiężny zawór elektromagnetyczny, membranowy do sterowania przepływem wody lub powietrza.

SPRAWDZONA JAKOŚĆ

➡Informacje techniczne:

- **Napięcie zasilające: 12V DC**
- Moc: ~28Wat; Prąd: 2.3A, Przepływ CV: 7.8
- Elektrozawór dla medium: czysta woda, powietrze
- **Kierunek przepływu oznaczony strzałką**
- **Ciśnienie pracy: 0.1-10bar**

- Dopuszczalna temperatura medium 0 do + 90°C
- Temperatura pracy w otoczeniu: -5 - 80°C
- Materiał wykonania: mosiądz
- **Normalnie bez podania napięcia : ZAWÓR ZAMKNIĘTY**
- Dopuszczalny czas pracy ciągłej dla jednego cyklu: do 70min
- Możesz wydłużyć czas pracy ciągłej o 100% dokupując specjalny moduł redukujący nagrzewanie cewki
- Typ elektrozaworu: membranowy
- Czas załączenia: bardzo szybko (w ms)
- Przeznaczony do montażu w poziomie (cewka pionowo do góry)

➡Dodatkowe informacje i zalecenia:

- **po zakończeniu cyklu pracy zaleca się pozostawić w spoczynku,** następny cykl można rozpocząć po całkowitym ostygnięciu cewki
- kilkukrotne szybkie załączanie i rozłączanie elektrozaworu spowoduje uszkodzenie cewki, dlatego zaleca się rozłączać i

załączać elektrozawór minimalnie z kilku sekundowym opóźnieniem
- **elektrozawór do montażu w poziomie**, **zaleca się by cewka była ustawiona pionowo do góry nad zaworem** ograniczy to ryzyko zatarcia się kamieniem w wodzie
- zawsze przed elektrozaworami zalecany filtr np: 80 - 100 mesh
- stosować tylko w suchym miejscu bez możliwości dostania się wody do wewnątrz obudowy cewki
- w przypadku gdy wymagany jest znacznie dłuższy czas pracy elektrozaworu, polecamy dokupienie modułu wydłużającego czas pracy cewki dostępnego w naszej ofercie
- cewka elektromagnesu nagrzewa się w trakcie pracy a jej temperatura nie powinna przekroczyć 99°C
- elektrozawór nie może być stosowany w miejscach zagrożonych eksplozją lub pożarem

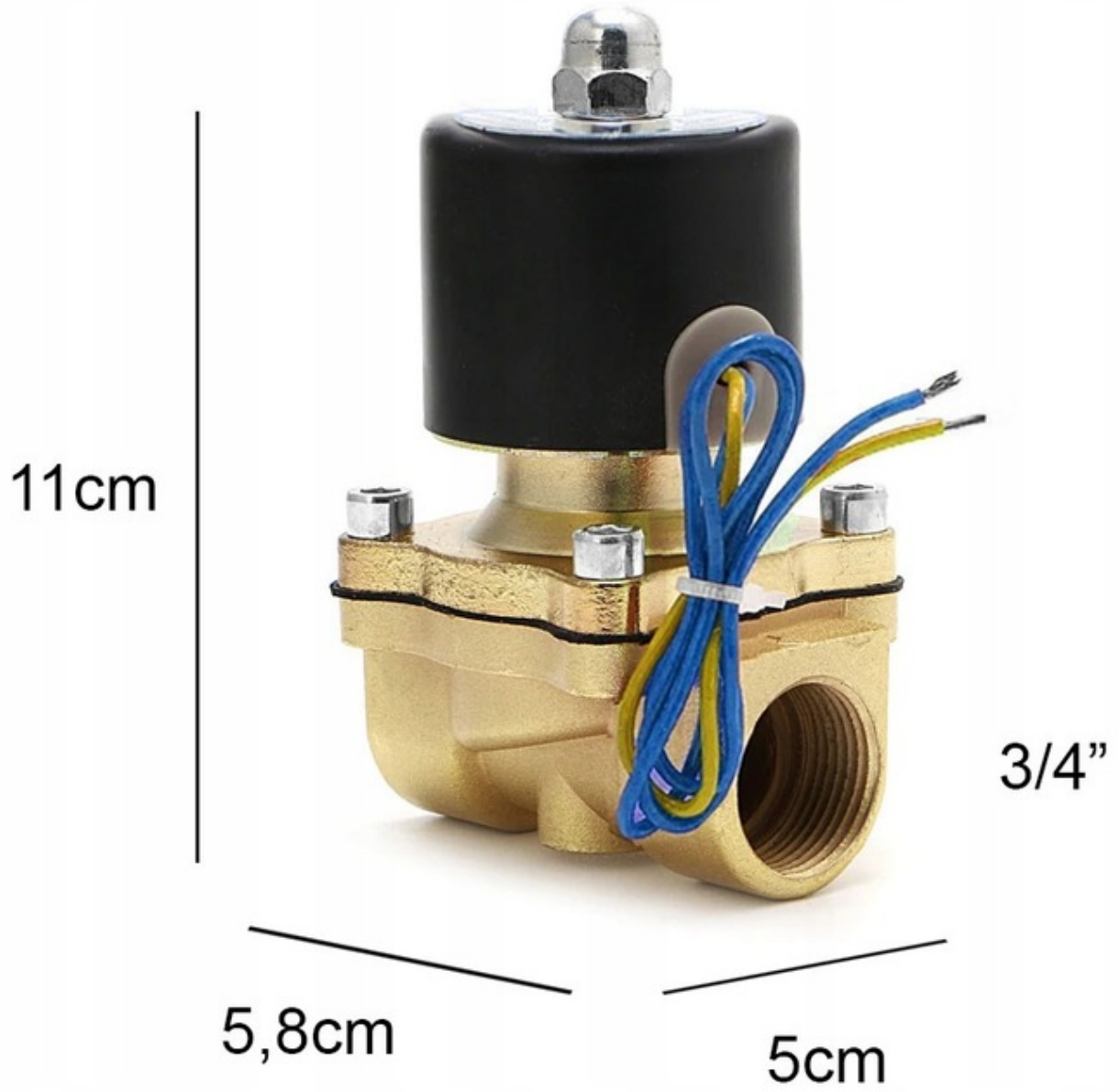

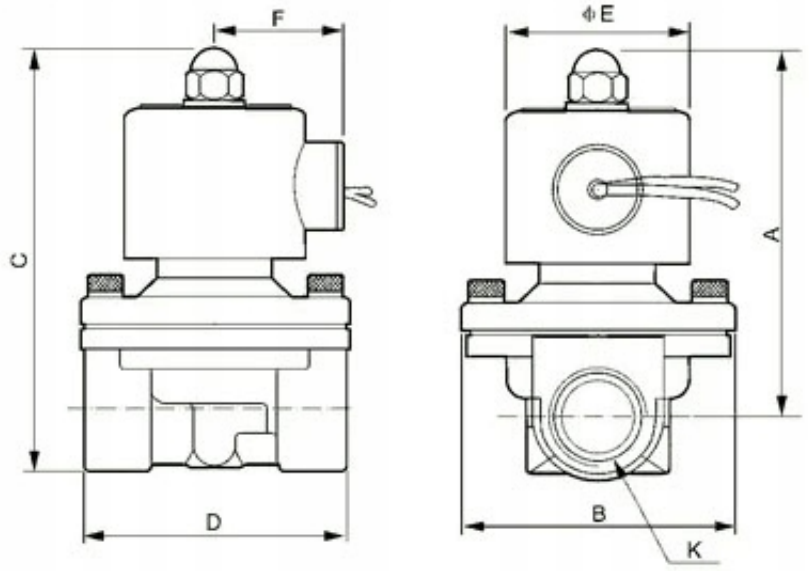
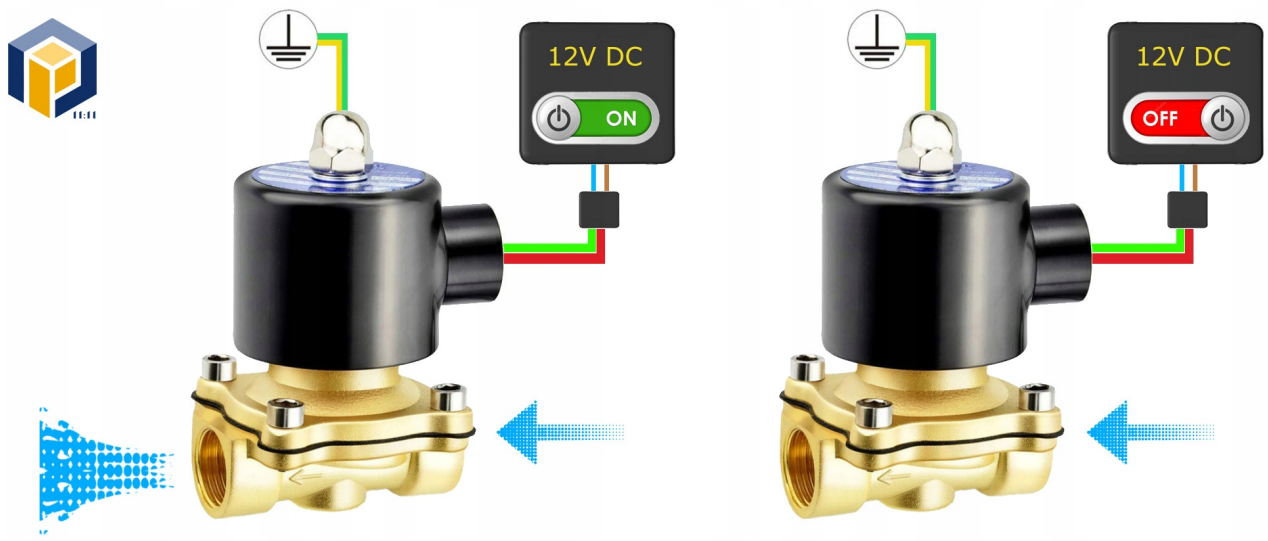
Model	A	B	C	D
1/2"	101.5	57	114	66
3/4"	102.5	57	119	70
1"	106	77	126	92