Dane aktualne na dzień: 26-10-2026 21:36

Link do produktu: https://paczkanaczas.pl/elektrozawor-12v-dc-1-ip68-cewka-elektromagnetyczny-wody-cieczy-powietrza-p-2632.html

ELEKTROZAWÓR 12V DC 1 " IP68 cewka elektromagnetyczny wody cieczy powietrza

Cena brutto	**205,81 zł**
Cena netto	**167,33 zł**
Numer katalogowy	**ELZ-BR-12-DC-IP68-1**
Kod producenta	**ELZ-BR-12-DC-IP68-1**
Kod EAN	**5904815162067**
Kod producenta	**ELZ-BR-12-DC-IP68-1**
Marka	**Paczkanaczas**
EAN (GTIN)	**5904815162067**
Rodzaj	**inny**
Średnica przyłącza	**1''**

Opis produktu

Elektrozawór 1" z cewką wodoszczelną 12V DC DN25 [zamknięty] NC

Mosiężny zawór elektromagnetyczny z wodoszczelną cewką, membranowy do sterowania przepływem wody lub powietrza.

SPRAWDZONA JAKOŚĆ

➡Informacje techniczne:

- **Napięcie zasilające: 12V DC**
- Moc: ~24Wat; Prąd: 2A; Przepływ CV: 12
- Wodoszczelna cewka: IP68
- Długość kabla: ok 100cm
- Elektrozawór dla medium: czysta woda, powietrze
- **Kierunek przepływu oznaczony strzałką**
- **Ciśnienie pracy: 0,1-10bar**
- Dopuszczalna temperatura medium 0 do + 90°C
- Temperatura pracy w otoczeniu: -5 - 80°C
- Materiał wykonania: mosiądz
- **Normalnie bez podania napięcia : ZAWÓR ZAMKNIĘTY**
- Dopuszczalny czas pracy ciągłej dla jednego cyklu: do 70min
- Możesz wydłużyć czas pracy ciągłej o 100% dokupując specjalny moduł zmniejszający nagrzewanie cewki
- Typ elektrozaworu: membranowy
- Czas załączenia: bardzo szybko (w ms)
- Przeznaczony do montażu w poziomie (cewka pionowo do góry)

Dodatkowe informacje i zalecenia:

- **po zakończeniu cyklu pracy zaleca się pozostawić w spoczynku,** następny cykl można rozpocząć po całkowitym ostygnięciu cewki
- kilkukrotne szybkie załączanie i rozłączanie elektrozaworu spowoduje uszkodzenie cewki, dlatego zaleca się rozłączać i załączać elektrozawór minimalnie z kilku sekundowym opóźnieniem

- **elektrozawór do montażu w poziomie**, **zaleca się by cewka była ustawiona pionowo do góry nad zaworem** ograniczy to ryzyko zatarcia się kamieniem w wodzie
- zawsze przed elektrozaworami zalecany filtr np: 80 - 100 mesh
- w przypadku gdy wymagany jest znacznie dłuższy czas pracy elektrozaworu, polecamy dokupienie modułu wydłużającego czas pracy cewki dostępnego w naszej ofercie
- cewka elektromagnesu nagrzewa się w trakcie pracy a jej temperatura nie powinna przekroczyć 99°C
- elektrozawór nie może być stosowany w miejscach zagrożonych eksplozją lub pożarem

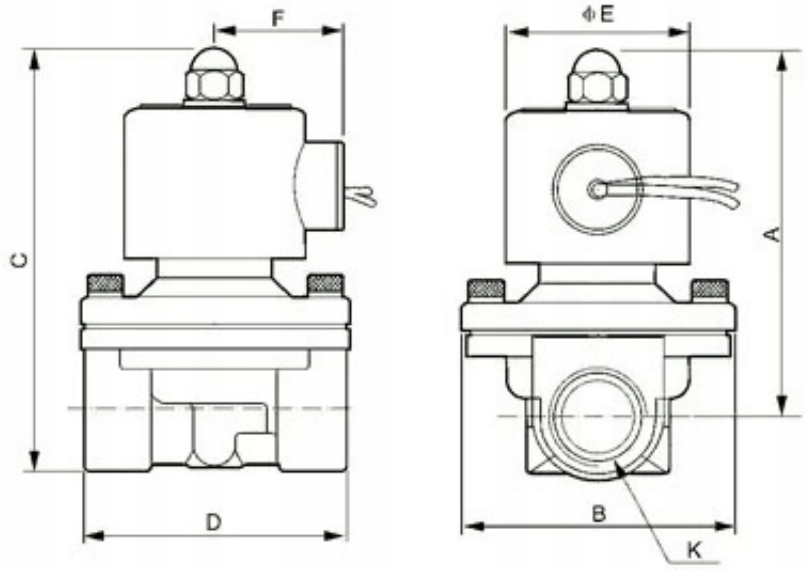

Model	A	B	C	D
1/2"	101.5	57	114	66
3/4"	102.5	57	119	70
1"	106	77	126	92

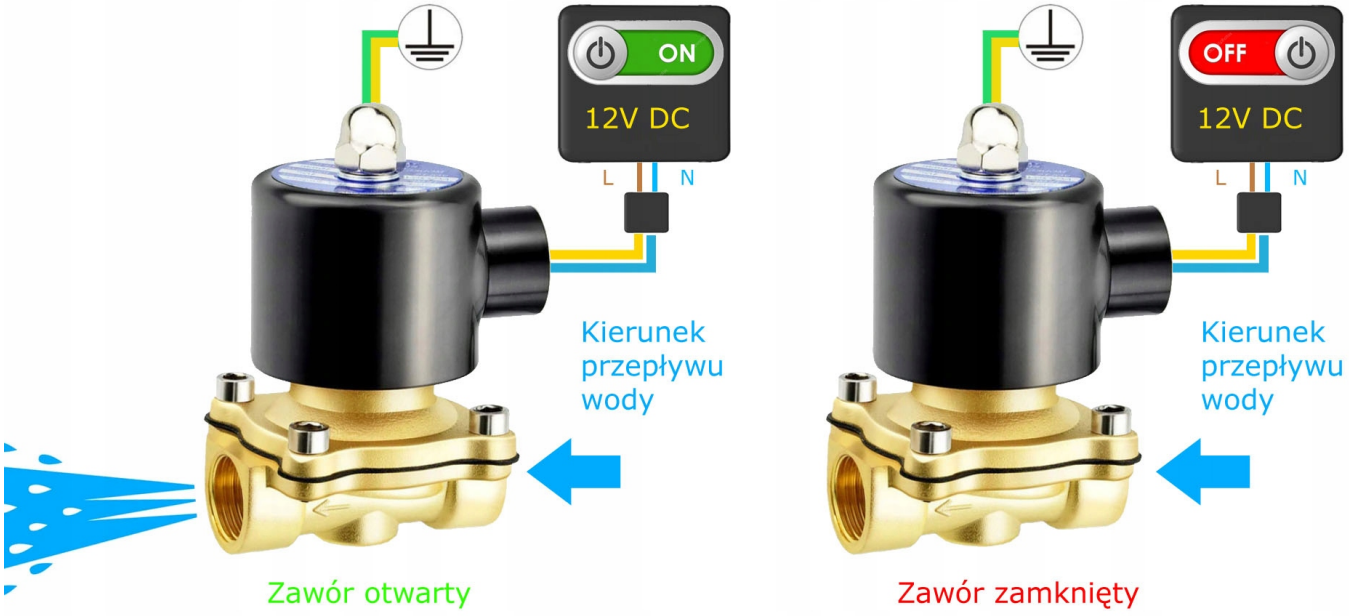

W pomiarach nie uwzględniono korpusu na przewód, wielkości zaworu są prawidłowe -prosimy o wyrozumiałość. Dokładne

wymiary całości zostaną niedługo zaktualizowane. Wyjście z kablem może się nieco różnić niż na zdjęciach.