Dane aktualne na dzień: 26-10-2026 22:15

Link do produktu: https://paczkanaczas.pl/elektrozawor-12-v-34-ip68-cewka-elektromagnetyczny-wody-cieczy-powietrza-p-2403.html

# ELEKTROZAWÓR 12 V 3/4 " IP68 cewka elektromagnetyczny wody cieczy powietrza

| | |
|---|---|
| Cena brutto | **147,01 zł** |
| Cena netto | **119,52 zł** |
| Numer katalogowy | **ELZ-BR-12-DC-IP68-34** |
| Kod producenta | **ELZ-BR-12-DC-IP68-34** |
| Kod EAN | **5904815162050** |
| Kod producenta | **ELZ-BR-12-DC-IP68-34** |
| Marka | **Paczkanaczas** |
| EAN (GTIN) | **5904815162050** |
| Rodzaj | **inny** |
| Średnica przyłącza | **3/4''** |

## Opis produktu

# Elektrozawór 3/4" z cewką wodoszczelną 12V DC DN20 [zamknięty] NC

Mosiężny zawór elektromagnetyczny z wodoszczelną cewką, membranowy do sterowania przepływem wody lub powietrza.

**SPRAWDZONA JAKOŚĆ**

## ➡Informacje techniczne:

- **Napięcie zasilające: 12V DC**
- Moc: ~24Wat; Prąd: 2A,; Przepływ CV: 7.8
- Wodoszczelna cewka: IP68
- Długość przewodu: ok 100cm
- Elektrozawór dla medium: czysta woda, powietrze
- **Kierunek przepływu oznaczony strzałką**
- **Ciśnienie pracy: 0,1-10bar**
- Dopuszczalna temperatura medium 0 do + 90°C
- Temperatura pracy w otoczeniu: -5 - 80°C
- Materiał wykonania: mosiądz
- **Normalnie bez podania napięcia : ZAWÓR ZAMKNIĘTY**
- Dopuszczalny czas pracy ciągłej dla jednego cyklu: do 70min
- Możesz wydłużyć czas pracy ciągłej o 100% dokupując specjalny moduł zmniejszający nagrzewanie cewki
- Typ elektrozaworu: membranowy
- Czas załączenia: bardzo szybko (w ms)
- Przeznaczony do montażu w poziomie (cewka pionowo do góry)

## Dodatkowe informacje i zalecenia:

- **po zakończeniu cyklu pracy zaleca się pozostawić w spoczynku,** następny cykl można rozpocząć po całkowitym ostygnięciu cewki
- kilkukrotne szybkie załączanie i rozłączanie elektrozaworu spowoduje uszkodzenie cewki, dlatego zaleca się rozłączać i załączać elektrozawór minimalnie z kilku sekundowym opóźnieniem

- **elektrozawór do montażu w poziomie**, **zaleca się by cewka była ustawiona pionowo do góry nad zaworem** ograniczy to ryzyko zatarcia się kamieniem w wodzie
- zawsze przed elektrozaworami zalecany filtr np: 80 - 100 mesh
- w przypadku gdy wymagany jest znacznie dłuższy czas pracy elektrozaworu, polecamy dokupienie modułu wydłużającego czas pracy cewki dostępnego w naszej ofercie
- cewka elektromagnesu nagrzewa się w trakcie pracy a jej temperatura nie powinna przekroczyć 99°C
- elektrozawór nie może być stosowany w miejscach zagrożonych eksplozją lub pożarem

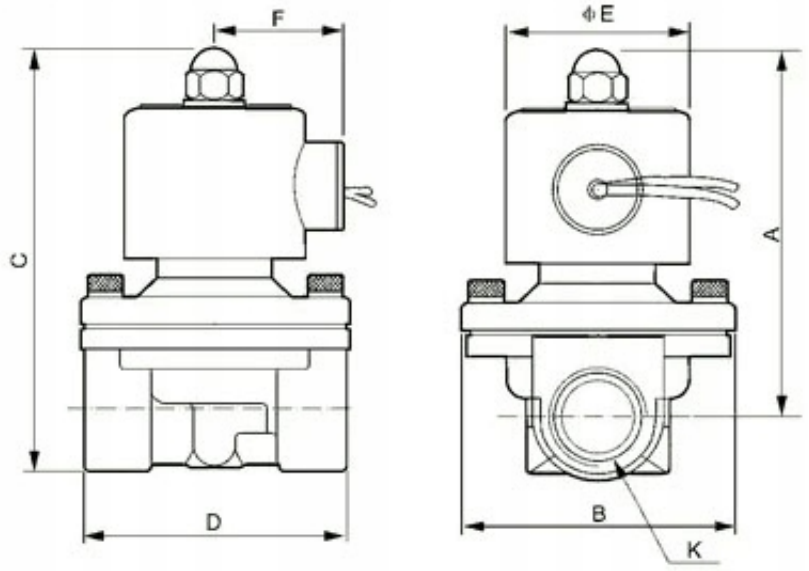


| Model | A | B | C | D |
|---|---|---|---|---|
| 1/2" | 101.5 | 57 | 114 | 66 |
| 3/4" | 102.5 | 57 | 119 | 70 |
| 1" | 106 | 77 | 126 | 92 |

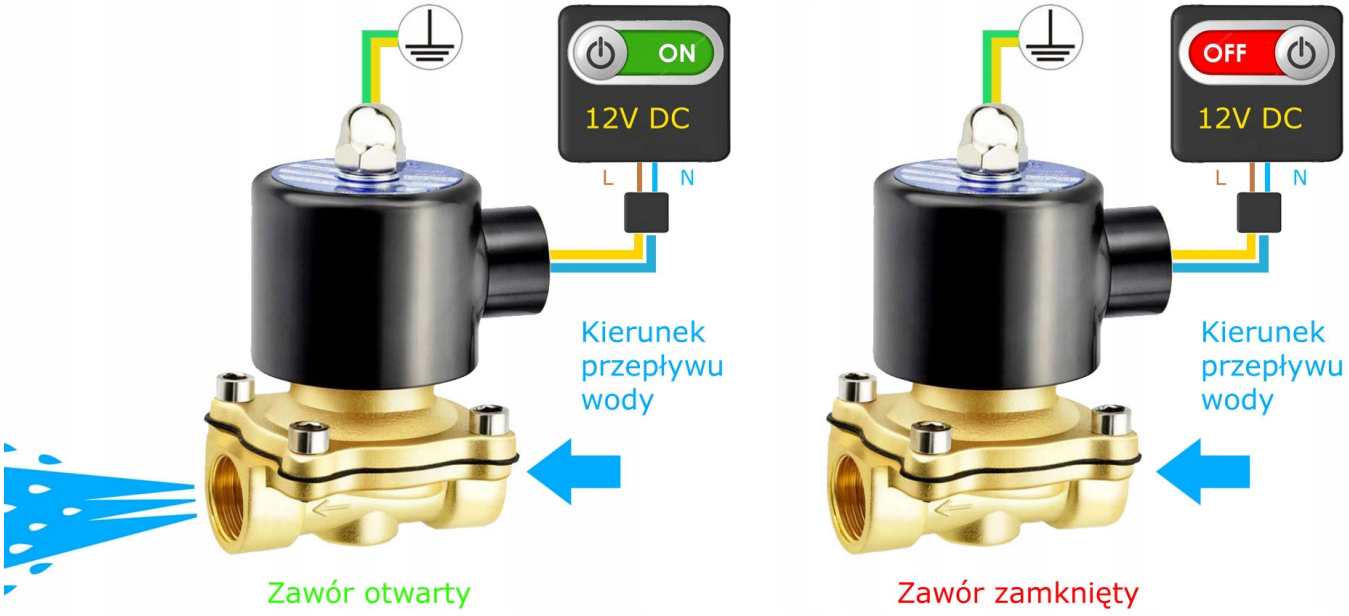


W pomiarach nie uwzględniono korpusu na przewód, wielkości zaworu są prawidłowe -prosimy o wyrozumiałość. Dokładne

wymiary całości zostaną niedługo zaktualizowane. Wyjście z kablem może się nieco różnić niż na zdjęciach.